○ DED8841 ○ DED8844X
● DED8843 ○ DED8845X

PL POMPA ZANURZENIOWA DO WODY CZYSTEJ I BRUDNEJ
Instrukcja obsługi z kartą gwarancyjną
CZ PONORNÉ ČERPADLO NA ČISTOU A ŠPINAVOU VODU
Návod k obsluze se záručním listem
SK PONORNÉ ČERPADLO NA ČISTÚ A NA ŠPINAVÚ VODU
Užívateľská príručka so záručným listom
LT PANARDINAMAS SIURBLYS ŠVARIAM IR NEŠVARIAM VANDENIUI
Naudojimo instrukcija su Garantiniu lapu
LV IEGREMDĒJAMAIS SŪKNIS TĪRAM UN NETĪRAM ŪDENIM
Lietošanas instrukcija ar garantijas talonu
HU BÚVÁRSZIVATTYÚ TISZTA VAGY SZENNYEZETT VÍZHEZ
Használati Utasítás Garanciajeggyel
FR POMPE SUBMERSIBLE POUR EAU PROPRE ET SALE
Mode d'emploi avec Bulletin de Garantie
ES BOMBA DE AGUA DE AGUA SUMERGIBLE PARA AGUA LIMPIA Y SUCIA
Manual de Instrucciones con la carta de garantía
RO POMPA SUBMERISIBILĂ PENTRU APĂ CURATĂ ŞI MURDARĂ
Instrucțiuni de utilizare și certificat de garanție
NL DOMPELPOMP VOOR VUIL- EN ZUIVER WATER
Gebruiksaanwijzing met de garantiekaart
DE TAUCHPUMPE FÜR SAUBERES UND SCHMUTZWASSER
Bedienungsanleitung mit Garantiekarte

PL
Wszelkie prawa zastrzeżone. Niniejsze opracowanie jest chronione prawem autorskim. Kopiowanie lub rozpowszechnianie Instrukji Obsługi we fragmentach albo w całości bez zgody DEDRA-EXIM zabronione
Dedra-Exim zastrzega sobie prawo do wprowadzania zmian konstrukcyjno-technicznych oraz kompletacyjnych bez uprzedniego powiadamiania
CZ
Všechna práva vyhrazena. Toto zpracování je chráněno autorským právem. Kopírování nebo šíření Návodu k obsluze v částech nebo vcelku bez souhlasu společnosti DEDRA EXIM je zakázáno. Dedra-Exim si vyhrazuje právo zavádět konstrukční a technické a komplementační změny bez dřívějšího oznámení.
SK
Všetky práva vyhradené. Tieto materiály sú chránené autorskými právami. Kopírovanie prípadne šírenie častí, prípadne celého návodu na obsluhu je bez súhlasu spoločnosti DEDRA-EXIM zakázané.
Dedra-Exim si vyhradzuje právo na vykonávanie konštrukčno-technických zmien, a zmien doplnkového príslušenstva, bez predchádzajúceho upozornenia.
LT
Visos teisės saugomos. Šis kūrinys yra saugomas autorinių teisių įstatymų. Eksploatavimo instrukcijos arba jos fragmentų kopijavimas ir platinimas be „DEDRA EXIM“ sutikimo draudžiamas. „Dedra Exim“ pasilieka sau teisę įvesti konstrukcijos, techninius arba komplektacijos pokyčius be išankstinio įspėjimo.
LV
Visas tiesības pasargātas. Šis izdevums ir sargāts ar autortiesību. Lietošanas Instrukcijas kopēšana vai izplatīšana pilnīgi vai fragmentos bez Dedra-Exim firmas piekrišanas ir aizliegta. Firma Dedra-Exim atstāj sev tiesību veikt konstrukcijas-tehnikas izmaiņu, kā arī komplektācijas izmaiņu bez iepriekšēja paziņojuma.
HU
Minden jog fenntartva. A jelen kiadvány szerzői jogokkal védve. A Használati Utasítás másolása vagy terjesztése egészében vagy részleteiben a DEDRA-EXIM írásos engedélye nélkül tilos
A Dedra-Exim fenntartja magának a szerkezeti-műszaki, valamint komplettálási változtatások előzetes bejelentés nélküli bevezetésének jogát.
FR
Tous les droits réservés. L'élaboration présente est protégée par le droit d'auteur. Toute représentation ou reproduction du Mode d'emploi partielle ou intégrale sans consentement de DEDRA-EXIM est interdite.
Dedra-Exim se réserve le droit d'introduire des modifications techniques de construction ou de complément sans avertissement.
ES
Todos los derechos reservados. La presente documentación está protegida por el derecho de autor. Reproducción y difusión del Manual de Instrucciones parcial o total sin permiso de la empresa Dedra Exim prohibido
Dedra Exim se reserva el derecho de realizar cambios técnicos de construcción y complementarios sin previo aviso.
RO
Toate drepturile rezervate. Această redactare este protejată prin legea dreptului de autor. Este interzisă copierea, reproducerea în orice fel sau multiplicarea și distribuirea parțială sau în totalitate a Manualului de utilizare fără permisiunea firmei Dedra-Exim
Firma Dedra-Exim își rezervă dreptul de a face modificări tehnice și constructive sau de completare a dispozitivului fără o notificare prealabilă.
NL
Alle rechten voorbehouden. Deze publicatie wordt auteursrechtelijk beschermd. Het kopiëren of openbaar maken van de fragmenten of het geheel van de Gebruiksaanwijzing zonder de toestemming van de firma Dedra-Exim is verboden.
De firma DEDRA-EXIM behoudt het recht om de constructie, techniek en de voltooiing te wijzigen zonder ingebrekestelling.
DE
Alle Rechte vorbehalten. Die vorliegende Bedienungsanleitung wird durch das Urheber-recht geschützt. Kein Teil dieser Bedienungs-anleitung darf ohne schriftliche Einwilligung von DEDRA-EXIM vervielfältigt oder verbreitet werden.
Dedra Exim behält sich das Recht vor, Konstruktions- und technische Änderungen sowie Änderungen in der Zusammensetzung vorzunehmen, ohne vorher darüber zu informieren.

KONTAKT:
/Kontaktai:/ Kontakts:/ Elérhetőség:/Contact:/ Contacto:/ Contact:/ Contact:/ Kontakt:
DEDRA - EXIM Sp. z o.o. 05-800 Pruszków ul. 3 Maja 8; Tel. (22) 73-83-777 wew. 129,165;
fax (22) 73-83-779; E-mail info@dedra.com.pl www.dedra.pl

8841/8843/8844X/9945X.17042018.V2

Opis Zastosowanych Piktogramów/ Popis Použitých Piktogramů/ Opis Používaných Piktogramov/ Panaudotų Piktogramų Aprašymas/ Lietoto Piktogrammu Apraksts/ Az Alkalmazott Piktogramok Magyarázata/interpretation Des Pictogrammes/ Descripción De Los Pictogramas/ Descrierea Pictogramelor/omschrijving Van De Gebruikte Pictogramme/ Gebot: Lesen Sie, Bitte, Die Bedienungsanleitung/ Verwendete Piktogramme

NAKAZ: PRZECZYTAJ INSTRUKCJĘ OBSŁUGI/ PŘÍKAZ: PŘEČTĚTE NÁVOD K OBSLUZE/ PRÍKAZ: OBOZNÁMTE SA S UŽÍVATEĽSKOU PRÍRUČKOU/ PRIVALOMA: PERSKAITYKITE APTARNAVIMO INSTRUKCIJĄ/ NORĀDĪJUMS: RŪPĪGI IEPAZĪSTIETIES AR LIETOTĀJA ROKASGRĀMATĀ SNIEGTO INFORMĀCIJU/ UTASÍTÁS: OLVASSA EL AZ ÚTMUTATÓT/ ORDRE: AVANT L'USAGE LIRE LE MODE D'EMPLOI/ INDICACIÓN: LEER EL MANUAL DE INSTRUCCIONES/ OBILGATORIU: CITIȚI MANUALUL DE UTILIZARE/ BEVEL: LEES DE GEBRUIKSAANWIJZING/ GEBOT: DIE BEDIENUNGSANLEITUNG LESEN

INFORMACJA: MAKSYMALNA DOPUSZCZALNA GŁĘBOKOŚĆ ZANURZENIA/INFORMACE: MAXIMÁLNÍ PŘÍPUSTNÁ HLOUBKA PONORU / INFORMÁCIA: MAXIMÁLNA PRÍPUSTNÁ HĹBKA PONORU / INFORMACIJA: MAKSIMALUS LEISTINAS PANARDINIMO GYLIS / INFORMĀCIJA: MAKSIMĀLAIS PIEĻAUJAMAIS IEGREMDĒŠANAS DZIĻUMS / TÁJÉKOZTATÓ: MAXIMÁLIS MEGENGEDETT MERÜLÉSI MÉLYSÉG / INFORMATION: PROFONDEUR D'IMMERSION MAXIMALE ADMISSIBLE / INFORMACIÓN: PROFUNDIDAD MÁXIMA DE INMERSIÓN ADMITIDA / INFORMAŢIA: ADÂNCIMEA ADMISIBILĂ MAXIMĂ DE IMERSIE / INFORMATIE: MAXIMALE TOEGELATEN DOMPELDIEPTE/ INFORMATION: MAXIMALE ZULÄSSIGE TAUCHTIEFE

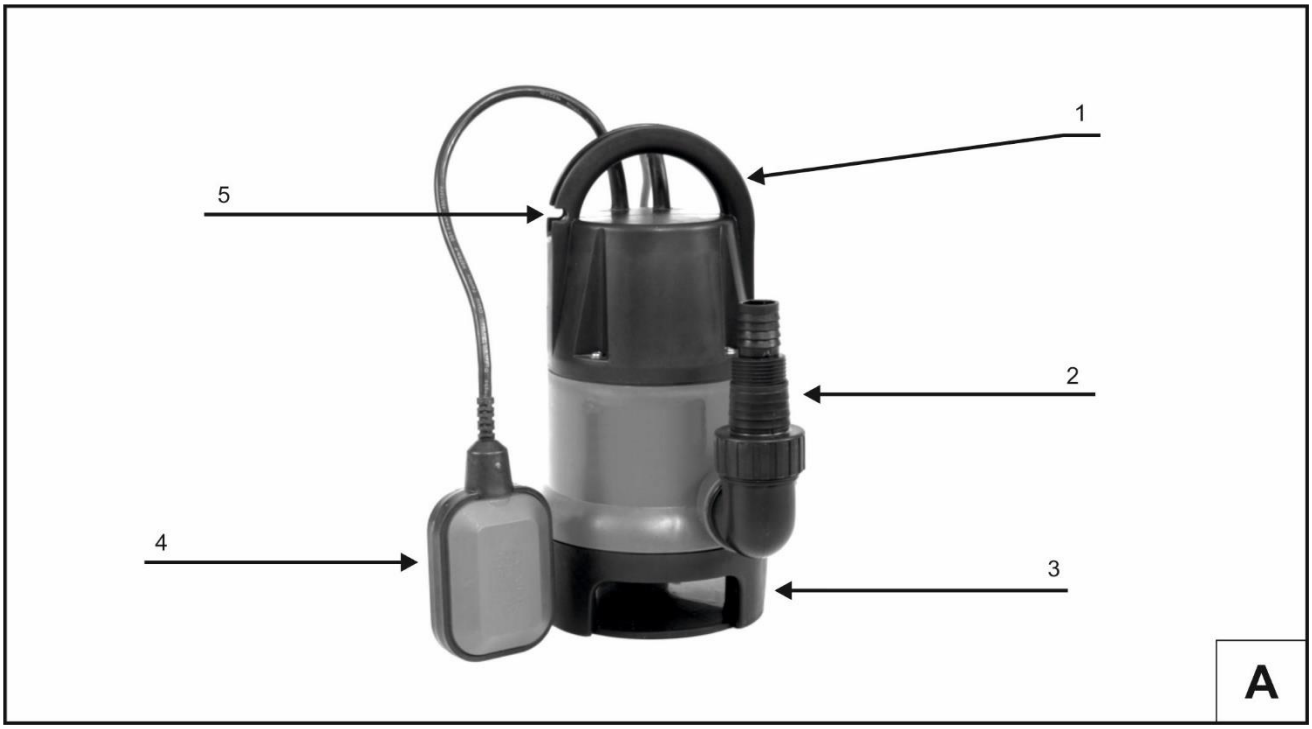

Instrukcja obsługi dostępna na stronie www.dedra.pl
Návod k obsluze dostupný na stránkách www.dedra.pl
Užívateľská príručka je dostupná na webovej stránke www.dedra.pl
Naudojimo instrukcija yra prieinama svetainėje: www.dedra.pl
Lietošanas instrukcija pieejama mājaslapā www.dedra.pl
A használati utasítás a www.dedra.pl weboldalon elérhető
Notice d'utilisation accessible sur le site www.dedra.pl
Manual de instrucciones disponible en la página www.dedra.pl
Instrucţiunea de deservire accesibilă pe pagina www.dedra.pl
Gebruikersaanwijzing beschikbaar op de website www.dedra.pl
Die Bedienungsanleitung ist auf der Internetseite www.dedra.pl zugänglich.

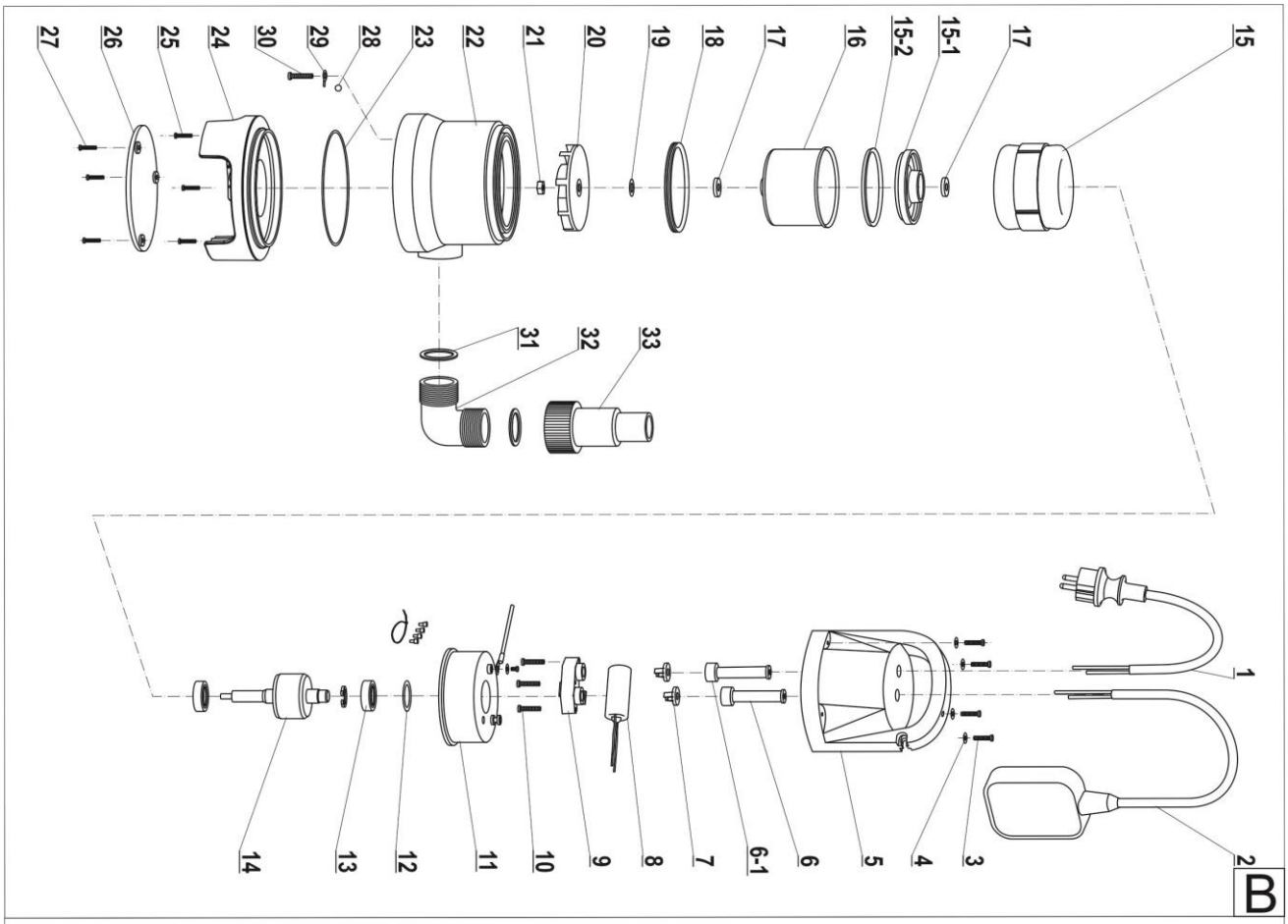
B
1
2
3
4
5
6
6-1
7
8
9
10
11
12
13
14
15
15-1
15-2
16
17
18
19
20
21
22
23
24
25
26
27
28
29
30
31
32
33

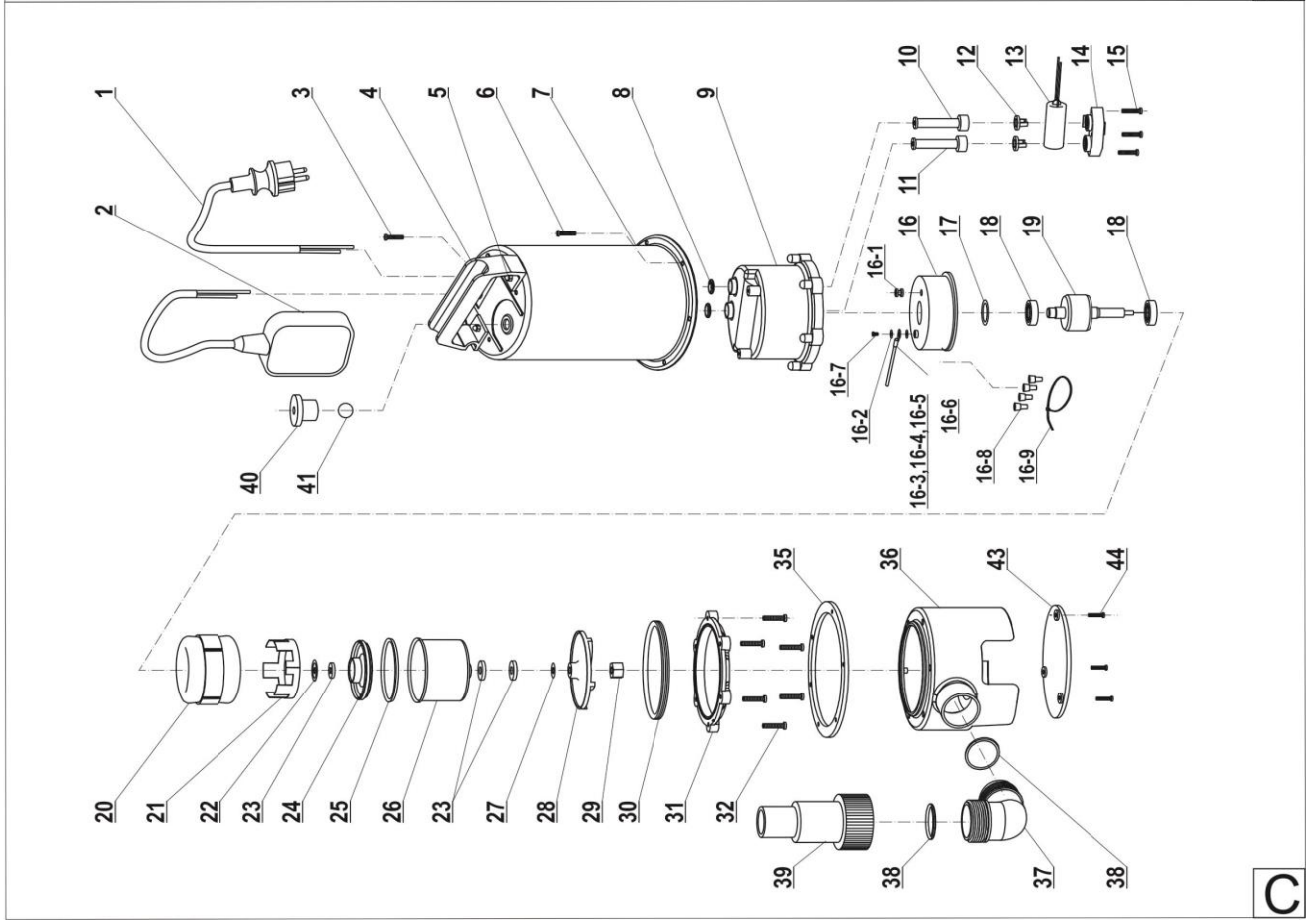
C
1
2
3
4
5
6
7
8
9
10
11
12
13
14
15
16
16-1
16-2
16-3,16-4,16-5
16-6
16-7
16-8
16-9
17
18
19
20
21
22
23
24
25
26
27
28
29
30
31
32
35
36
37
38
39
40
41
43
44

PL

Spis treści

1. Zdjęcia i rysunki
2. Szczegółowe przepisy bezpieczeństwa
3. Opis urządzenia
4. Przeznaczenie urządzenia
5. Ograniczenia użycia
6. Dane techniczne
7. Przygotowanie do pracy
8. Podłączanie do sieci
9. Włączanie urządzenia
10. Bieżące czynności obsługowe
11. Kompletacja urządzenia, uwagi końcowe
12. Wykaz części do rysunku złożeniowego
13.Informacja dla użytkowników o pozbywaniu się urządzeń elektrycznych i elektronicznych
14. Karta gwarancyjna

Instrukcja bezpieczeństwa pracy - broszura dołączona do urządzenia

Deklaracja zgodności dostępna jest w siedzibie firmy Dedra Exim Sp. z o.o.

⚠UWAGA Podczas pracy urządzeniem zaleca się zawsze przestrzegać podstawowych zasad bezpieczeństwa pracy, w celu uniknięcia wybuchu pożaru, porażenia prądem elektrycznym lub obrażenia mechanicznego. Przed przystąpieniem do eksploatacji urządzenia prosimy o zapoznanie się z treścią Instrukcji Obsługi. Prosimy o zachowanie Instrukcji Obsługi, instrukcji bezpieczeństwa pracy i Deklaracji Zgodności. Rygorystyczne przestrzeganie wskazówek i zaleceń zawartych w Instrukcji obsługi wpłynie na przedłużenie żywotności Państwa urządzenia

2. SZCZEGÓŁOWE PRZEPISY BEZPIECZEŃSTWA PRACY

Ostrzeżenia dotyczące pracy pompą zanurzeniową :

- *Urządzenie może być używane przez dzieci w wieku od 8 lat i powyżej, przez osoby o ograniczeniach fizycznych, czuciowych lub psychicznej, osoby niedoświadczone, osoby nie mające wiedzy na temat urządzenia tylko, jeśli osoby te są nadzorowane lub zostały poinstruowane w zakresie bezpiecznego użytkowania urządzenia oraz zostały poinformowane i zrozumiały informacje o ryzyku, jakie niesie za sobą użytkowanie urządzenia. Dzieci nie powinny bawić się z urządzeniem. Czyszczenie i czynności konserwacyjne nie mogą być wykonywane przez dzieci pozostające bez nadzoru. Urządzenie może użytkować osoba, która dokładnie zapoznała się i zrozumiała treść Instrukcji Obsługi.*
- *Nie wolno dopuścić do pracy pompy na sucho, bez wody.*
- *Nie należy przeciążać pompy (np. poprzez dławienie po stronie króćca tłocznego)*
- *Pompa nie może pracować, nie może być podłączona do sieci, kiedy w zbiorniku wodnym, w którym zamierza się jej używać, znajdują się ludzie lub zwierzęta.*
- *Pompy nie wolno używać do czyszczenia i innych zabiegów dotyczących basenów pływackich.*
- *Otoczenie króćca ssawnego pompy powinno być na tyle czyste, aby nie nastąpiło zatkanie otworu wlotowego króćca ssawnego pompy.*
- *W czasie pracy pompa powinna być całkowicie zanurzona w wodzie.*
- *Włączanie i wyłączanie pompy może odbywać się tylko poprzez automatyczne działania wyłącznika pływakowego.*
- *Nie jest dopuszczalne blokowanie włącznika pływakowego.*
- *Pompę należy przenosić tylko za uchwyt do tego przeznaczony.*
- *Pompa może być zasilana tylko przez zabezpieczenie różnicowo-prądowe o znamionowym prądzie różnicowym nie przekraczającym 30 mA.*
- *Nie przenosić, nie mocować ani nie ciągnąć pompy za włącznik pływakowy. Do podwieszania pompy używać tylko przeznaczonego do tego uchwytu.*
- *Do podłączenia urządzenia stosuj przedłużacz przeznaczony do użytku na zewnątrz pomieszczeń (gniazdo powinno być wyposażone w bolec ochronny) i zabezpieczony przed rozbryzgami wody. Połączenie wtykowe przewodu z przedłużaczem nie może leżeć w wodzie*
- *Pływak pompy w czasie pracy musi swobodnie unosić się na powierzchni wody, nie powinien napotykać na przeszkody jego zablokowanie może doprowadzić do uszkodzenia pompy.*

3. OPIS URZĄDZENIA (RYS. A)

1. Uchwyt do przenoszenia i podwieszania pompy. 2. Kolanko i Króciec tłoczny z adapterem. 3. Podstawa pompy i osłona króćca ssawnego. 4. Włącznik pływakowy. 5. Uchwyt do regulacji poziomu zadziałania włącznika pływakowego.

4. PRZEZNACZENIE URZĄDZENIA

Pompy zanurzeniowe przeznaczone są do pompowania wody czystej i zanieczyszczonej (maksymalna średnica zanieczyszczeń 35 mm) w użytku przydomowym. Mogą być wykorzystywane do pompowania wody ze studni, oczek ogrodowych, w sytuacjach awaryjnych także z zalanych piwnic.

5. OGRANICZENIE UŻYCIA

Pompa nie jest przeznaczona do pracy z innym medium niż woda. W szczególności nie wolno używać pompy do przetłaczania substancji żrących, łatwopalnych, wybuchowych, paliw, olejów, kwasów, zasad, substancji organicznych, ścieków bytowo-gospodarczych, a także do przetłaczania wody zanieczyszczonej tego typu substancjami. Nie stosować do tłoczenia wody o temperaturze powyżej 35 °C.

Pompa nie jest przeznaczona do czyszczenia basenów pływackich i innych zabiegów, które ich dotyczą. Pompa nie może być wykorzystywana do pracy ciągłej np. jako pompa obiegowa w oczku wodnym, jako pompa napowietrzająca zbiornik wodny.

W konstrukcji i budowie pompy nie przewidziano zastosowań jako urządzenia do celów profesjonalnych i/lub zarobkowych.

Użytkowanie urządzenia niezgodnie z przeznaczeniem lub Instrukcją Obsługi spowoduje natychmiastową utratę Praw Gwarancyjnych a Deklaracja Zgodności traci ważność.

DOPUSZCZALNE WARUNKI PRACY

Nie pozostawiać włączonego urządzenia bez dozoru.
Nie używać pompy w zbiornikach, w których znajdują się ludzie lub zwierzęta.
Nie używać do pompowania cieczy innych niż woda.
Maksymalna temperatura tłoczonej wody: 35 °C

6. DANE TECHNICZNE

	DED8841	DED8843	DED8844X	DED8845X
Napięcie znamionowe	230 V ~50 Hz			
Moc znamionowa	550 W	900W		1100W
Obudowa	tworzywo sztuczne		stal	
Maksymalna wysokość podnoszenia	7 m	9 m	9 m	10 m
Maksymalny wydatek	11000l/h	14500l/h	14500l/h	16000l/h
Dopuszczalna głębokość zanurzenia	7 m			
Stopień ochrony IP	IP X8			
Maksymalna temperatura wody	35 °C			
Maksymalna średnica ziarna	35 mm			

7. PRZYGOTOWANIE DO PRACY

Przed przystąpieniem do pracy koniecznie sprawdzić stan przewodu zasilającego. Jeśli stwierdzono jego uszkodzenie, koniecznie oddać urządzenie do naprawy. Wymiany może dokonać tylko wykwalifikowany serwis. Nie jest dopuszczalna samodzielna wymiana przewodu zasilającego! Sieć zasilająca musi posiadać poprawnie działające uziemienie ochronne. Urządzenie powinno być zasilane przez zabezpieczenie różnicowo-prądowe (RCD) o znamionowym prądzie upływu nie przekraczającym 30 mA.

Do króćca tłocznego pompy (Rys A, poz 2) przymocować przewód tłoczny. Króciec tłoczny przystosowany jest do podłączenia przewodów z gwintem rurowym: gwint półtoracalowy 3/2'' (bezpośrednio na kolanie przyłączeniowym) lub gwint calowy 1'' (na końcówce nakręcanej na kolano). Do końcówki króćca tłocznego nakręcanej na kolano można też podłączyć węże mocowane na wcisk o średnicach 35 mm i 25 mm (czasami przez producentów określane odpowiednio jako węże 5/4'' i 1''). Należy pamiętać, żeby połączenia przewodu tłocznego i króćca tłocznego odpowiednio uszczelnić i zabezpieczyć. Połączenia gwintowe można uszczelnić np. za pomocą taśmy teflonowej, a węże wciskane należy zabezpieczyć dodatkowo opaską (tzw. cybantem), aby zapobiec ich zsunięciu się podczas pracy. Przewody tłoczne, uszczelnienia i opaski nie znajdują się kompletacji urządzenia.

W razie potrzeby przewód włącznika pływakowego można skrócić, umieszczając go w uchwycie do tego przeznaczonym (Rys A, poz 5).

Pompę opuścić do zbiornika, w którym ma pracować - należy pamiętać, aby nie opuszczać pompy za przewód zasilający! Do opuszczania pompy użyć uchwytu (Rys A, poz 1), do którego w razie potrzeby umocować dodatkową linkę (linka nie znajduje się w kompletacji).

Jeśli pompa będzie stać na dnie zbiornika, należy się upewnić, że pompa będzie stała na równym podłożu. Otoczenie kosza wokół króćca ssawnego (Rys A, poz 3) powinno być pozbawione zanieczyszczeń, które mogą go zatkać.

Upewnić się, że nie przekroczono maksymalnej dopuszczalnej głębokości zanurzenia. Upewnić się, że nie przekroczono maksymalnej wysokości podnoszenia pompy (uwaga: wysokość podnoszenia mierzy się od lustra wody do najwyżej położonego punktu przewodu tłocznego).

Przed podłączeniem do sieci zasilającej upewnić się, że włącznik pływakowy (Rys A, poz 4) swobodnie unosi się w wodzie. Sprawdzić, czy przewód tłoczny (w przypadku zastosowania węża elastycznego) nie jest nigdzie zagięty, skręcony lub przyciśnięty przedmiotem, który utrudniałby przepływ tłoczonej wody.

8. PODŁĄCZENIE DO SIECI

Przed podłączeniem urządzenia do źródła prądu należy upewnić się, czy napięcie zasilania odpowiada wartości podanej na tabliczce znamionowej.

Instalacja zasilająca powinna być wykonana zgodnie z zasadniczymi wymaganiami dotyczącymi instalacji elektrycznych i spełniać wymogi bezpieczeństwa użytkowania. Parametry minimalnego przekroju przewodu zasilającego oraz nominalnej wartości bezpiecznika w zależności od mocy urządzenia podano w tabeli. Instalacja winna być wykonana przez uprawnionego elektryka. W przypadku korzystania z przedłużaczy należy zwrócić uwagę by przekrój żyły nie był mniejszy od wymaganego (patrz tabela). Przewód elektryczny ułożyć tak, aby w czasie pracy nie był narażony na przecięcie. Nie używać uszkodzonych przedłużaczy. Każdorazowo sprawdzać stan techniczny przewodu zasilającego. Nie ciągnąć za przewód zasilający.

Moc urządzenia [W]	Minimalny przekrój przewodu [mm2]	Minimalna wartość bezpiecznika typu C [A]
<700	0,75	6

700÷1400	1	10
1400÷2300	1,5	16
>2300	2,5	16

9. WŁĄCZANIE URZĄDZENIA

Pompa uruchomi się samoczynnie, jeśli będzie podłączona do sieci , a włącznik pływakowy będzie uniesiony ku górze przez siłę wyporu wody. W momencie, kiedy poziom wody spadnie, a włącznik pływakowy opadnie, pompa wyłączy się samoczynnie.

Nie jest dopuszczalne mocowanie włącznika pływakowego na stałe w pozycji „włączony". Pompa podczas pracy powinna być cała zanurzona w wodzie. Praca pompy przy częściowym zanurzeniu lub praca na sucho może doprowadzić do uszkodzenia silnika. Uszkodzenia spowodowane takim nieprawidłowym użytkowaniem nie podlegają gwarancji!

10. BIEŻĄCE CZYNNOŚCI OBSŁUGOWE

Pompę poddawać okresowym oględzinom: w przypadku użytku doraźnego (np. wypompowywanie wody z zalanych piwnic) przed i po każdorazowym użyciu, w przypadku podłączenia na stałe co najmniej co 5 tygodni. Sprawdzić stan przewodu zasilającego, sprawdzić działanie włącznika pływakowego. Pompę czyścić za pomocą strumienia czystej wody, nie używać detergentów ani agresywnych środków chemicznych.

11. KOMPLETACJA, UWAGI KOŃCOWE

1. Pompa 2. Kolano przyłączeniowe 3. Końcówka króćca tłocznego

Uwagi końcowe

Przy zamawianiu części zamiennych prosimy o podanie numeru części - patrz specyfikacja części i rysunek złożeniowy. Prosimy opisać uszkodzoną część, dodatkowo podając orientacyjny termin zakupu urządzenia lub numer partii.

W okresie gwarancyjnym naprawy dokonywane są na zasadach podanych w Karcie Gwarancyjnej. Reklamowany produkt prosimy przekazać do naprawy w miejscu zakupu (sprzedawca zobowiązany jest przyjąć reklamowany produkt), albo przesłać do Serwisu Centralnego DEDRA-EXIM (adres na stronie 2 instrukcji oraz w Karcie Gwarancyjnej). Uprzejmie prosimy dołączyć Kartę Gwarancyjną wystawioną przez DEDRA-EXIM. Bez tego dokumentu naprawa będzie traktowana jako pogwarancyjna.

Po okresie gwarancyjnym naprawy dokonuje Serwis Centralny. Uszkodzony produkt należy przesłać do Serwisu (koszty transportu pokrywa użytkownik)

12. WYKAZ CZĘŚCI RYSUNKU ZŁOŻENIOWEGO

DED8841, DED8843 (Rys B)

1	Przewód zasilający	16	Osłona silnika
2	Włącznik pływakowy	17	Tuleja uszczelniająca
3	Śruba	18	Pierścień uszczelniający
4	Podkładka płaska	19	Podkładka
5	Górna obudowa pompy	20	Wirnik
6	Osłona przewodu włącznika	21	Nakrętka
6-1	Osłona przewodu zasilającego	22	Obudowa pompy
7	Uchwyt przewodu	23	O-ring
8	Kądęsator	24	Kosz ssawny
9	Uchwyt mocujący przewody	25	Śruba
10	Śruba	26	Podstawa kosza ssawnego
11	Osłona górna silnika	27	Śruba
12	Podkładka sprężynowa	28	Kulka stalowa
13	Łożysko	29	Oczko
14	Wirnik	30	Śruba
15	Stojan	31	Uszczelka
15-1	Tuleja	32	Kolano króćca tłocznego
15-2	O-ring	33	Końcówka króćca tłocznego

DED8844X, DED8845X (Rys C)

1	Przewód zasilający	16-9	Opaska zaciskowa
2	Włącznik pływakowy	17	Uszczelnienie
3	Śruba	18	Łożysko
4	Uchwyt pompy	19	Wirnik
5	Nakrętka	20	Stojan
6	Śruba	23	Uszczelnienie
7	Obudowa pompy	24	Tuleja
8	O-ring	25	O-ring
9	Osłona górna	26	Osłona silnika
10	Osłona przewodu zasilającego	27	Podkładka
11	Osłona przewodu włącznika	28	Wirnik
12	Uchwyt przewodu	29	Śruba wirnika
13	Kondensator	30	O-ring
14	Mocowanie przewodu	31	Osłona
15	Śruba	32	Śruba
16	Osłona górna silnika	35	Pierścień uszczelniający
16-1	Osłona przewodu	36	Kosz ssawny
16-2	Podkładka sprężynowa	37	Kolano króćca tłocznego
16-3	Uziemienie	38	Uszczelnienie
16-4	Oczko uziemienia	39	Końcówka króćca tłocznego
16-5	Osłona uziemienia	40	Zawór odpowietrzający
16-6	Podkładka sprężynowa	41	Kulka stalowa
16-7	Śruba	43	Podstawa kosza ssawnego
16-8	Osłony przewodów	44	Śruba

13. INFORMACJA DLA UŻYTKOWNIKÓW O POZBYWANIU SIĘ URZĄDZEŃ ELEKTRYCZNYCH I ELEKTRONICZNYCH

(dotyczy gospodarstw domowych)

Przedstawiony symbol umieszczony na produktach lub dołączonej do nich dokumentacji informuje, że niesprawnych urządzeń elektrycznych lub elektronicznych nie można wyrzucać razem z odpadami bytowymi. Prawidłowe postępowanie w razie konieczności utylizacji, powtórnego użycia lub odzysku podzespołów polega na przekazaniu urządzenia do wyspecjalizowanego punktu zbiórki, gdzie będzie przyjęte bezpłatnie. Informacji o lokalizacji miejsc zbiórki zużytego sprzętu udzielają władze lokalne np. na swoich stronach internetowych .

Prawidłowa utylizacja urządzenia umożliwia zachowanie cennych zasobów i uniknięcie negatywnego wpływu na zdrowie i środowisko, które może być zagrożone przez nieodpowiednie postępowanie z odpadami.

Nieprawidłowa utylizacja odpadów zagrożona jest karami przewidzianymi w odpowiednich przepisach lokalnych.

Użytkownicy w krajach Unii Europejskiej

W razie konieczności pozbycia się urządzeń elektrycznych lub elektronicznych, prosimy skontaktować się z najbliższym punktem sprzedaży lub z dostawcą, którzy udzielą dodatkowych informacji.

Pozbywanie się odpadów w krajach poza Unią Europejską

Taki symbol dotyczy tylko krajów Unii Europejskiej.

W razie potrzeby pozbycia się niniejszego produktu prosimy skontaktować się z lokalnymi władzami lub ze sprzedawcą celem uzyskania informacji o prawidłowym sposobie postępowania.

CZ

Obsah

1. Fotografie a výkresy
2. Podrobné předpisy bezpečnosti prace
3. Popis zařízení
4. Určení zařízení
5. Omezení používání
6. Technické údaje
7. Příprava k práci
8. Zapojení k síti
9. Zapnutí a používání zařízení
10. Běžná obsluha
11. Složení přístroje, závěrečné poznámky
12. Seznam součástí podle výkresu sestavení
13. Informace pro uživatele o likvidaci elektrických a elektronických zařízení
14. Záruční list

Prohlášení o shodě – dostupné v sídle výrobce

Všeobecné bezpečnostní pokyny – příručka přiložena k zařízení

POZOR **Při práci s přístrojem je doporučeno vždy dodržovat základní bezpečnostní pokyny, aby se vyhnulo vzniku požáru, poranění elektrickým proudem nebo mechanickému poškození. Před zprovozněním přístroje seznamte se prosím s obsahem Návodu k obsluze. Uchovejte prosím Návod k obsluze, Návod o bezpečnostních pokynech a Prohlášení o shodě.**

Důsledné dodržování pokynů a doporučení uvedených v Návodu k obsluze pozitivně ovlivní životnost Vašeho přístroje.

2. PODROBNÉ PŘEDPISY BEZPEČNOSTI PRÁCE

Upozornění týkající se provozu ponorného čerpadla:

- *Tento přístroj může být používán dětmi ve věku od 8 let a osobami s omezenými fyzickými a mentálními možnostmi nebo osobami, které nemají zkušenost nebo znalost přístroje, pokud bude zajištěn dozor nebo instruktáž ohledně používání přístroje bezpečným způsobem, aby všechna s tímto související ohrožení byla srozumitelná. Děti si nesmějí hrát s přístrojem. Děti bez dozoru nesmějí provádět čištění a konzervaci přístroje. Přístroj může používat osoba, která se důkladně seznámila a porozuměla obsahu Návodu k obsluze.*
- *Zabraňte chodu čerpadla naprázdno, bez vody.*
- *Čerpadlo nepřetěžujte (např. škrcením na straně výtlačného hrdla)*
- *Čerpadlo nesmí být v provozu, nesmí být připojeno k síti, když se ve vodní nádrži, ve které má být použito, zdržují lidé nebo zvířata.*
- *Čerpadlo nepoužívejte k čištění a jiným činnostem v plaveckých bazénech.*
- *Okolí sacího hrdla čerpadla musí být natolik čisté, aby nedošlo k ucpání vstupního otvoru sacího hrdla čerpadla.*
- *Čerpadlo musí být při provozu úplně ponořené ve vodě.*
- *Zapnutí a vypnutí čerpadla je realizováno automatickou funkcí plovákového spínače*
- *Není přípustné blokování plovákového spínače.*
- *Čerpadlo přenášejte pouze za k tomu určenou rukojeť.*
- *Čerpadlo může být napájeno přes proudový chránič se jmenovitým reziduálním proudem nižším než 30 mA.*
- *Čerpadlo nepřenášejte, nepřipevňujte ani netahejte za plovákový spínač. K zavěšování čerpadla používejte pouze k tomu určenou rukojeť.*

- *Pro připojení zařízení použijte prodlužovací kabel určený pro venkovní použití (zásuvka by měla být opatřena ochranným kolíkem) a chráněný před stříkající vodou*
  Zásuvka propojující napájecí kabel s prodlužovací šňůrou nesmí ležet ve vodě
- *Plovák čerpadla musí během provozu volně plavat na hladině vody, neměl by se setkávat s překážkami, jeho zablokování může vést k poškození čerpadla.*

3. POPIS ZAŘÍZENÍ (OBR. A)

1. Rukojeť pro přenášení a zavěšování čerpadla. 2. Výtlačné hrdlo s adaptérem. 3. Základna čerpadla a kryt sacího hrdla. 4. Plovákový spínač. 5 Úchyt pro regulaci úrovně zapnutí plovákového spínače.

4. URČENÍ ZAŘÍZENÍ

Ponorné čerpadlo je určeno k čerpání čisté a špinavé vody (maximální průměr nečistot 35 mm) pro domácí použití. Můžete jej používat k čerpání vody ze studny, zahradních jezírek, v havarijních situacích také ze zaplavených sklepů.

5. OMEZENÍ POUŽÍVÁNÍ

Čerpadlo není určeno k provozu s jiným médiem než voda. Čerpadlo nepoužívejte k přečerpávání zejména leptavých, lehce hořlavých a výbušných látek, paliv, olejů, kyselin, zásad, organických látek, odpadních vod a také k přečerpávání vody znečištěné látkami tohoto typu. Nepoužívejte k čerpání vody s teplotou nad 35 °C. Čerpadlo není určeno pro čištění plaveckých bazénů a s tím spojených činností. Čerpadlo nepoužívejte pro nepřetržitý provoz, např. jako oběhové čerpadlo pro jezírka, jako čerpadlo provzdušňující vodní nádrž. Konstrukce a stavba zařízení nepředpokládá použití jako zařízení pro profesionální a/nebo výdělečné účely. Používání pistole v rozporu s účelem nebo pokyny způsobí okamžitou ztrátu záruky a prohlášení o shodě ztrácí svoji platnost.

PŘÍPUSTNÉ PROVOZNÍ PODMÍNKY

Zařízení nenechávejte zapnuté bez dozoru.
Čerpadlo nepoužívejte v nádržích, kde se zdržují lidé nebo zvířata.
Nepoužívejte k čerpání tekutin jiných než voda.
Maximální teplota tlačených částic: 35 °C

6. TECHNICKÉ ÚDAJE

	DED8841	DED8843	DED8844X	DED8845X
Jmenovité napětí	230 V ~50 Hz			
Jmenovitý výkon	550 W	900W		1100W
Kryt	plast		ocel	
Maximální čerpací výška	7 m	9 m	9 m	10 m
Maximální intenzita průtoku	11000l/h	14500l/h	14500l/h	16000l/h
Přípustná hloubka ponoru	7 m			
Stupeň krytí IP	IP X8			
Maximální teplota vody	35 °C			
Maximální průměr zrna	35 mm			

7.PŘÍPRAVA K PRÁCI

Před zahájením provozu nutně zkontrolujte stav napájecího kabelu.
Pokud zjistíte, že je poškozen, nutně odevzdejte zařízení do opravy.
Výměnu může provést pouze autorizovaný servis. Není dovolena svépomocná výměna napájecího kabelu! Napájecí síť musí mít správně funkční ochranné uzemnění. Zařízení musí být napájeno přes proudový chránič (RCD) se jmenovitým reziduálním proudem nižším než 30 mA. K výtlačnému hrdlu čerpadla (obr. A, pol. 2) připevněte výtlačnou hadici. Výtlačné hrdlo je přizpůsobeno hadicím s trubkovým závitem: 1 a půlcoulový závit 3/2'' (přímo na připojovacím kolenu) nebo coulový závit 1'' (na koncovce šroubované na koleno). Na koncovku výtlačného hrdla šroubovanou na koleno můžete také připojit hadice připevňované zatlačením s průměry 35 mm a 25 mm (někdy nazývané výrobci jako hadice 5/4'' a 1''). Pamatujte, aby spoje výtlačné hadice a výtlačného hrdla byly dobře utěsněny a zajištěny. Závitové spoje můžete utěsnit např. pomocí teflonové pásky a vtlačovací hadice zajistěte navíc sponou (tzv. zděří), abyste zabránili jejich vyklouznutí při provozu. Výtlačné hadice, utěsnění a spony nejsou součástí zařízení. Bude-li třeba, můžete zkrátit vodič plovákového spínače, tak, že jej vložíte do k tomu určeného držáku (obr. A, pol. 5). Čerpadlo spusťte do nádrže, ve které má pracovat – pamatujte na to, abyste čerpadlo nespouštěli za napájecí kabel! Ke spuštění použijte rukojeť (obr. A, pol. 1), ke které, bude-li třeba, připojte další lanko (lanko není v sadě). Pokud čerpadlo bude stát na dně nádrže, ujistěte se, že stojí na rovném povrchu. Kolem koše sacího hrdla (obr. A, pol. 3) nesmí být nečistoty, které mohou ucpat koš. Ujistěte se, že jste nepřekročili maximální přípustnou hloubku ponoru. Ujistěte se, že jste nepřekročili maximální čerpací výšku čerpadla (upozornění: čerpací výška se měří od hladiny vody k nejvýše ležícímu bodu výtlačné hadice). Před připojením k napájecí síti se ujistěte, že plovákový spínač (obr. A, pol. 4) volně plave na hladině. Zkontrolujte, zda výtlačná hadice (v případě použití pružné hadice) není nikde zalomená, zkroucená nebo přimáčknutá předmětem, který by znemožňoval průtok tlačené vody.

8. ZAPOJENÍ K SÍTI

Před zapojením přístroje do zdroje napájení se ujistěte, zda napájecí napětí odpovídá hodnotě uvedené na výrobním štítku. Napájecí instalace přístroje by měla být provedena v souladu se zásadními požadavky, které se vztahují na elektrické instalace, a splňovat bezpečnostní požadavky pro užívání.
Parametry minimálního průřezu napájecího kabelu a minimální hodnoty pojistky podle výkonu stroje byly uvedeny v tabulce. Instalace by měla být provedena kvalifikovaným elektrikářem. Pokud používáte prodlužovací kabely, dávejte pozor, aby průřez žíly nebyl menší než požadovaný (viz tabulka).
Elektrický vodič položte takovým způsobem, aby během práce nehrozilo jeho přeřezání. Nepoužívejte poškozené prodlužovací kabely. Pravidelně kontrolujte technický stav napájecího kabelu. Netáhněte za napájecí kabel.

Výkon přístroje [W]	Minimální průřez vodiče [mm2]	Minimální hodnota pojistky typu C [A]
<700	0,75	6
700÷1400	1	10
1400÷2300	1,5	16
>2300	2,5	16

9. ZAPNUTÍ ZAŘÍZENÍ

Čerpadlo se spustí automaticky, pokud bude připojeno k síti, a plovákový spínač bude zvednutý sílou výtlaku vody. V okamžiku, kdy hladina vody klesne a plovákový spínač se ponoří, čerpadlo se automaticky vypne.
Plovákový spínač nepřipevňujte napevno v poloze „zapnuto".
Čerpadlo při provozu musí být celé ponořeno ve vodě. Provoz čerpadla při částečném ponoření nebo chodu naprázdno může poškodit motor.
Na poškození způsobená takovým nesprávným používáním se nevztahuje záruka!

10. BĚŽNÉ SERVISNÍ ČINNOSTI

Na čerpadle provádějte pravidelné prohlídky: v případě dočasného použití (např. vyčerpání vody ze zaplavených sklepů) před každým použitím a po něm, v případě trvalého připojení alespoň každých 5 týdnů. Zkontrolujte stav napájecího kabelu, zkontrolujte funkčnost plovákového spínače. Čerpadlo čistěte proudem čisté vody, nepoužívejte čisticí přípravky ani agresivní chemické látky.

11. KOMPLETACE ZAŘÍZENÍ, ZÁVĚREČNÉ POZNÁMKY

1. Čerpadlo 2. Připojovací koleno 3. Koncovka výtlačného hrdla
Závěrečné poznámky
Při objednávání náhradních dílů uveďte číslo dílu – viz specifikace dílů a technický výkres. Popište poškozený díl s uvedením přibližného data nákupu zařízení nebo sériového čísla.
Opravy v záruční době jsou prováděny podle podmínek uvedených v záručním listu. Reklamovaný výrobek odevzdejte do opravy na místě zakoupení (prodejce je povinen převzít reklamovaný výrobek) nebo zašlete do centrálního servisu DEDRA-EXIM (adresa je uvedena na 2. straně návodu a v záručním listu). Přiložte záruční list vystavený firmou DEDRA-EXIM.
Oprava bez tohoto dokumentu se bude považovat za pozáruční.
Po uplynutí záruční doby opravy provádí Centrální servis. Poškozený výrobek pošlete do Servisu (náklady na dopravu nese uživatel).

12. SEZNAM DÍLŮ K TECHNICKÉMU VÝKRESU

DED8841, DED8843 (obr. B)

1	Napájecí kabel	16	Kryt motoru
2	Plovákový spínač	17	Těsnicí pouzdro
3	Šroub	18	Těsnicí kroužek
4	Plochá podložka	19	Podložka
5	Horní plášť čerpadla	20	Rotor
6	Chránička kabelu spínače	21	Matice
6-1	Chránička napájecího kabelu	22	Plášť čerpadla
7	Kabelová úchytka	23	O-ring
8	Kondenzátor	24	Sací koš
9	Úchytka připevňující kabely	25	Šroub
10	Šroub	26	Základna sacího koše
11	Horní kryt motoru	27	Šroub
12	Pružinová podložka	28	Ocelová kulička
13	Ložisko	29	Očko
14	Rotor	30	Šroub
15	Stojan	31	Těsnění
15-1	Pouzdro	32	Koleno výtlačného hrdla
15-2	O-ring	33	Koncovka výtlačného hrdla

DED8844X, DED8845X (Rys C)

1	Napájecí kabel	16-9	Upínací spona
2	Plovákový spínač	17	Ucpávka
3	Šroub	18	Ložisko
4	Rukojeť čerpadla	19	Rotor
5	Matice	20	Stojan
6	Šroub	23	Ucpávka
7	Plášť čerpadla	24	Pouzdro
8	O-ring	25	O-ring
9	Horní kryt	26	Kryt motoru
10	Chránička napájecího kabelu	27	Podložka
11	Chránička kabelu spínače	28	Rotor
12	Kabelová úchytka	29	Šroub rotoru
13	Kondenzátor	30	O-ring
14	Upevnění kabelu	31	Kryt
15	Šroub	32	Šroub
16	Horní kryt motoru	35	Těsnicí kroužek

16-1	Chránička kabelu	36	Sací koš
16-2	Pružinová podložka	37	Koleno výtlačného hrdla
16-3	Uzemnění	38	Těsnivo
16-4	Zemnicí očko	39	Koncovka výtlačného hrdla
16-5	Kryt uzemnění	40	Odvzdušňovací ventil
16-6	Pružinová podložka	41	Ocelová kulička
16-7	Šroub	43	Základna sacího koše
16-8	Chráničky kabelů	44	Šroub

13. INFORMACE PRO UŽIVATELE O LIKVIDACI ELEKTRICKÝCH A ELEKTRONICKÝCH ZAŘÍZENÍ

(týká se domácností)

Prezentovaný symbol umístěný na výrobcích nebo k nim přiložené dokumentaci informuje, že odpadní elektrická a elektronická zařízení nelze likvidovat společně s komunálním odpadem. Správný postup v případě likvidace, zpětného využití nebo recyklace komponentů spočívá v předání zařízení do specializovaného odběrného bodu, kde bude přijato bezplatně. Informace o místech odběru odpadního zařízení poskytují místní úřady, např. na svých internetových stránkách.

Správnou likvidací zařízení chráníme cenné zdroje a eliminujeme negativní vliv na zdraví a životní prostředí, které může být ohroženo nesprávným nakládáním s odpady.

Nesprávná likvidace odpadů může být trestána uložením pokuty podle příslušných místních předpisů.

Uživatelé v zemích Evropské unie

V případě nutnosti likvidace elektrických a elektronických zařízení kontaktujte nejbližší prodejní místo nebo dodavatele, kteří Vám poskytnou doplňkové informace.

Likvidace odpadů mimo Evropskou unii

Tento symbol se týká pouze zemí Evropské unie.

V případě potřeby likvidace tohoto výrobku se obraťte na místní úřady nebo prodejce za účelem získání informací o správném způsobu likvidace.

SK

Obsah

1. Obrázky a nákresy
2. Podrobné predpisy BOZP
3. Opis zariadenia
4. Zamýšľané použitie zariadenia
5. Obmedzenie používania
6. Technické parametre
7. Príprava na prácu/používanie
8. Pripojenie do napájacej siete
9. Zapínanie a používanie zariadenia
10. Priebežné obslužné činnosti
11. Diely zariadenia, záverečné poznámky
12. Zoznam dielov na schematickom nákrese
13. Informácie pre užívateľov k likvidácii elektrických alebo elektronických zariadení
14. Záručný list

Vyhlásenie o zhode ES – dostupné v sídle výrobcu

Všeobecné bezpečnostné podmienky – brožúra pripojená k zariadeniu

POZOR Pri práci zariadením odporúčame dodržiavať základné zásady bezpečnosti pri práci, aby ste sa vyhli požiarom prípadne mechanickým úrazom. Pred použitím zariadenia sa, prosím, oboznámte s obsahom tohto Návodu na obsluhu Návod, prosím, uschovajte pre prípad použitia v budúcnosti. Prísne dodržiavanie pokynov a odporúčaní obsiahnutých v tomto Návode na obsluhu umožní predĺžiť životnosť Vašej pneumatickej zošívačky

2. PODROBNÉ PREDPISY BOZP

Upozornenia týkajúce sa prevádzky ponorného čerpadla:

- *Zariadenie môžu používať deti od 8 rokov, ako aj osoby s obmedzenými fyzickými, senzorickými, rozumovými schopnosťami, alebo osoby bez vedomostí a bez skúseností, ale iba pod podmienkou, že práce vykonávajú pod dohľadom, alebo boli preškolené z bezpečného používania zariadenia, a boli poinformované a chápu aktuálne riziká a ohrozenia v súlade s užívateľskými pokynmi zariadenia. Deti sa so zariadením v žiadnom prípade nesmú hrať. Deti bez dohľadu nemôžu zariadenie čistiť ani vykonávať jeho údržbu. Zariadenie môže používať iba osoba, ktorá sa dôkladne oboznámila a porozumela obsahu užívateľskej príručky.*
- *Zabráňte, aby čerpadlo pracovalo nasucho, bez vody.*
- *Čerpadlo nepreťažuje (napr. zablokovaním prietoku na sacom hrdle)*
- *Čerpadlo sa nesmie používať, nesmie byť pripojené k el. napätiu, keď sa v nádrži, v ktorej sa má používať, nachádzajú ľudia alebo zvieratá.*
- *Čerpadlo sa nesmie používať na čistenie a na iné činnosti týkajúce sa plaveckých bazénov.*
- *Okolie sacieho hrdla čerpadla musí byť primerane čisté, aby sa vstupné otvory sacieho hrdla čerpadla neupchali.*
- *Keď je čerpadlo spustené, musí byť úplne ponorené do vody.*
- *Čerpadlo sa môže spúšťať a vypínať iba automaticky aktivovaním plavákového vypínača.*
- *Plavákový vypínač sa nesmie žiadnym spôsobom blokovať.*
- *Čerpadlo sa môže prenášať iba za držiak, ktorý je na to určený.*
- *Čerpadlo má byť pripojené k el. obvodu vybavenom prúdovým chráničom s menovitým aktivačným prúdom nepresahujúcim 30 mA.*
- *Čerpadlo neprenášajte, neupevňujte ani neťahajte ťahajúc za plavákový vypínač. Čerpadlo zdvíhajte iba pomocou držiaka, ktorý je na to určený.Pre pripojenie zariadenia použite predlžovač určený pre vonkajšie použitie (zásuvka musí byť vybavená ochranným kolíkom) a zabezpečená proti pofŕkaniu vodou. Zásuvkový spoj kábla s predlžovačom nesmie ležať vo vode.*
- *Plavák čerpadla sa musí počas práce voľne vznášať na vodnej hladine a nesmie narážať na prekážky, pretože jeho zablokovanie by mohlo spôsobiť poškodenie čerpadla.*

3. OPIS ZARIADENIA (OBR. A)

1. Držiak na prenášanie a vešanie čerpadla. 2. Výtlačné (výstupné) hrdlo s adaptérom. 3. Podstavec čerpadla a kryt sacieho (vstupného) hrdla. 4. Plavákový vypínač. 5. Držiak na nastavovanie výšky hladiny aktivácie plavákového vypínača.

4. ZAMÝŠĽANÉ POUŽITIE ZARIADENIA

Ponorné čerpadlá sú určené na čerpanie čistej vody a znečistenej vody (s maximálnym priemerom nečistôt 35 mm) na domáce (neprofesionálne) použitie. Môžu sa používať na čerpanie vody zo studní, záhradných jazierok, v núdzových situáciách, a tiež vody zo zaliatych pivníc.

5. OBMEDZENIE POUŽÍVANIA

Čerpadlo nie je určené na čerpanie inej kvapaliny (média) ako vody. Čerpadlo sa predovšetkým nesmie používať na čerpanie žieravých, ľahko horľavých, výbušných látok, palív, olejov, kyselín, zásad, organických látok, odpadových vôd (z domácností, z hospodárstiev), ani na čerpanie vody znečistenej týmito látkami. Nepoužívajte na čerpanie vody s teplotou vyššou ako +35 °C.

Čerpadlo nie je určené na čistenie plaveckých bazénov a iných činností, ktoré sa ich týkajú. Čerpadlo nie je určené na neustálu prácu, napr. ako cirkulačné čerpadlo záhradného jazierka, alebo ako čerpadlo na prevzdušňovanie vodných nádrží.Zariadenie nie je navrhnuté ani vyrobené na profesionálne/komerčné účely. Zariadenie sa musí používať v súlade s jeho určením a v súlade s užívateľskou príručkou, v opačnom prípade sa automaticky a okamžite tratí udelená záruka a vyhlásenie o zhode prestáva platiť.

PRÍPUSTNÉ PREVÁDZKOVÉ PODMIENKY

Spustené zariadenie nikdy nenechávajte bez dozoru.
Čerpadlo nepoužívajte v nádržiach, v ktorých sa nachádzajú ľudia alebo zvieratá. Nepoužívajte na čerpanie iných kvapalín ako vody.
Maximálna teplota čerpanej vody: 35 °C.

6. TECHNICKÉ PARAMETRE

	DED8841	DED8843	DED8844X	DED8845X
Menovité napätie	230 V ~50 Hz			
Menovitý príkon	550 W	900W		1100W
Plášť	plast		oceľ	
Maximálna výška zdvihu (dopravy)	7 m	9 m	9 m	10 m
Maximálny výkon	11000l/h	14500l/h	14500l/h	16000l/h
Prípustná hĺbka ponoru	7 m			
Stupeň ochrany IP	IP X8			
Maximálna teplota vody	35 °C			
Maximálny priemer častíc	35 mm			

7. PRÍPRAVA NA PRÁCU/POUŽÍVANIE

Pred začatím práce bezpodmienečne skontrolujte stav napájacieho kábla.
V prípade, ak bude poškodení, zariadenie bezpodmienečne dajte opraviť.
Výmenu môže vykonať iba certifikovaný servis.
Napájací kábel samostatne nevymieňajte!
El. obvod použitý na napájanie musí mať funkčné ochranné uzemnenie.
Zariadenie má byť pripojené k el. obvodu vybavenom prúdovým chráničom (RDC) s menovitým aktivačným prúdom nepresahujúcim 30 mA.

Do výtlačného (výstupného) hrdla čerpadla (obr. A, pol. 2) upevnite výtlačnú hadicu. Výtlačné hrdlo je určené na pripájanie hadíc s rúrovým závitom: 1,5 palcový závit 3/2'' (priamo na prípojnom kolene) alebo palcový závit 1'' (na koncovke naskrutkovanej na kolene). Ku koncovke výtlačného hrdla, naskrutkovávanej na koleno, dajú sa tiež pripojiť hadice s rýchlospojkami (zatlačovacie) s priemerom 35 mm a 25 mm (výrobcovia ich niekedy označujú ako hadice 5/4'' a 1''). Pripomíname, že spojenie výtlačnej hadice a výtlačného hrdla sa musí príslušne utesniť a zabezpečiť.

Závitové spoje môžete utesniť napr. teflónovou páskou, a zatláčacie hadice dodatočne zabezpečte objímkou/viazacou páskou, aby ste predišli prípadnému zosunutiu počas práce. Výtlačné hadice, tesnenia a objímky nie sú v súprave zariadenia. Keď je to potrebné, hadicu plavákového vypínača môžete skrátiť, umiestnite ju do držiaka, ktorý je na to určený (obr. A, pol. 5).

Čerpadlo spustite do nádrže, v ktorej ho chcete používať – pripomíname, že čerpadlo nespúšťajte držiac za napájací kábel! Čerpadlo spúšťajte pomocou držiaka (obr. A, pol. 1), ku ktorému v prípade potreby upevnite dodatočné lano (lano nie je v súprave zariadenia). Ak čerpadlo bude položené na dne nádrže,

uistite sa, aby bolo postavené na rovnom podklade. Okolie koša okolo sacieho hrdla (obr. A, pol. 3) musí byť bez nečistôt, ktoré ho môžu upchať.
Uistite sa, či nie je prekročený maximálny prípustný ponor. Uistite sa, či nie je prekročená maximálna výška zdvihu (pozor: výška zdvihu sa meria od hladiny vody po najvyššie umiestnený bod výtlačnej hadice).
Predtým, než pripojíte zariadenie k el. napätiu sa uistite, či sa plavákový vypínač (obr. A, pol. 4) voľne pláva na vode. Skontrolujte, či výtlačná hadica (v prípade, ak používate pružnú hadicu) nie je nikde ohnutá, skrútená, pritlačená nejakým predmetom, alebo iným spôsobom, ktorý by sťažoval prietok čerpanej vody.

8. PRIPOJENIE DO NAPÁJACEJ SIETE

Pred pripojením zariadenia k el. napätiu skontrolovať, či sa el. napätie v sieti zhoduje s hodnotami uvedenými na výrobnom štítku.
Napájací systém zariadenia musí byť vykonaný podľa podstatných požiadaviek týkajúcich sa elektroinštalácií, a musí spĺňať bezpečnostné požiadavky. Parametre minimálneho prierezu napájacieho vodiča, ako aj minimálnu hodnotu ističa, sú podľa výkonu zariadenia uvedené v tabuľke.
Montáž môže vykonať iba kvalifikovaný a oprávnený technik. Ak používate predlžovacie šnúry skontrolujte, či prierez vodiča nie je menší ako minimálny požadovaný priemer (pozri tabuľka). Napájací kábel umiestnite tak, aby nebol počas práce vystavený riziku preseknutia. Nepoužívajte poškodené predlžovačky.
Periodicky kontrolujte technický stav napájacieho kábla. Neťahajte za napájací kábel.

Výkon zariadenia [W]	Minimálny prierez vodiča [mm2]	Minimálna hodnota ističa typu C [A]
<700	0,75	6
700÷1400	1	10
1400÷2300	1,5	16
>2300	2,5	16

9. SPÚŠŤANIE ZARIADENIA

Čerpadlo sa po pripojení k el. napätiu spustí automaticky, a plavákový vypínač sa vznesie hore silou vztlaku vody. Keď výška hladiny klesne, a plavákový vypínač opadne, čerpadlo sa automaticky vypne.
Plavákový vypínač sa v žiadnom prípade nesmie nastálo namontovať v „spustenej“ polohe. Keď čerpadlo pracuje, musí byť celý čas ponorené vo vode. V prípade, ak čerpadlo pracuje iba čiastočne ponorené alebo nasucho, môže dôjsť k poškodeniu motora. Na poškodenia, ktoré vzniknú následkom nesprávneho používania, záruka sa nevzťahuje!

10. PRIEBEŽNÉ OBSLUŽNÉ ČINNOSTI

Čerpadlo sa musí pravidelne kontrolovať: v prípade nepravidelného používania (napr. na odčerpávanie vody zo zaplavených pivníc) pred a po každom použití, v prípade stáleho používania, raz za 5 týždňov. Skontrolujte stav napájacieho kábla, a či funguje plavákový vypínač. Čerpadlo čistite prúdom čistej vody, nepoužívajte čistiace prostriedky ani agresívne chemické prípravky.

11. DIELY ZARIADENIA, ZÁVEREČNÉ POZNÁMKY

1. Čerpadlo 2. Prípojné koleno 3. Koncovka výtlačného hrdla
Záverečné poznámky
Pri objednávaní náhradných dielov uveďte číslo dielu – pozri špecifikáciu dielov a schematický nákres zariadenia. Opíšte poškodený diel, dodatočne uveďte približný termín nákupu zariadenia alebo číslo šarže.
Počas trvania záruky sú prípadné opravy vykonávané podľa zásad uvedených v záručnom liste. Reklamovaný výrobok odovzdajte na opravu v mieste nákupu (predajca je povinný prijať reklamovaný výrobok), alebo ho pošlite do centrálneho servisu DEDRA-EXIM (adresa je uvedená na 2. strane príručky, ako aj v záručnom liste). Pripojte aj záručný list vystavený spoločnosťou DEDRA-EXIM. Bez tohto dokumentu bude oprava vykonané odplatne, ako pozáručná oprava. Po skončení záručnej lehoty opravy vykonáva centrálny servis. Poškodený výrobok pošlite do servisu (náklady zásielky hradí užívateľ).

12. ZOZNAM DIELOV NA SCHEMATICKOM VÝKRESE

DED8841, DED8843 (obr. B)

1	Napájací kábel	16	Kryt motora
2	Plavákový vypínač	17	Tesniaci rukáv
3	Skrutka	18	Tesniaci krúžok
4	Plochá podložka	19	Podložka
5	Horný plášť čerpadla	20	Rotor
6	Kryt kábla zapínača	21	Matica
6-1	Kryt napájacieho kábla	22	Plášť čerpadla
7	Držiak kábla	23	O-krúžok
8	Kondenzátor	24	Sací kôš
9	Držiak upevňujúci káble	25	Skrutka
10	Skrutka	26	Podstavec sacieho koša
11	Horný kryt motora	27	Skrutka
12	Pružinová podložka	28	Oceľová gulička
13	Ložisko	29	Oko
14	Rotor	30	Skrutka
15	Stojan	31	Tesnenie
15-1	Rámik	32	Koleno výtlačného hrdla
15-2	O-krúžok	33	Koncovka výtlačného hrdla

DED8844X, DED8845X (Rys C)

1	Napájací kábel	16-9	Viazacia páska/Objímka
2	Plavákový vypínač	17	Tesnenie
3	Skrutka	18	Ložisko
4	Držiak čerpadla	19	Rotor
5	Matica	20	Stojan
6	Skrutka	23	Tesnenie
7	Plášť čerpadla	24	Rámik
8	O-krúžok	25	O-krúžok
9	Horný kryt	26	Kryt motora
10	Kryt napájacieho kábla	27	Podložka
11	Kryt kábla zapínača	28	Rotor
12	Držiak kábla	29	Skrutka rotora
13	Kondenzátor	30	O-krúžok
14	Upevnenie kábla	31	Kryt
15	Skrutka	32	Skrutka
16	Horný kryt motora	35	Tesniaci krúžok
16-1	Kryt kábla	36	Sací kôš
16-2	Pružinová podložka	37	Koleno výtlačného hrdla
16-3	Uzemnenie	38	Tesnenie
16-4	Očko uzemnenia	39	Koncovka výtlačného hrdla
16-5	Kryt uzemnenia	40	Odvzdušňovací ventil
16-6	Pružinová podložka	41	Oceľová gulička
16-7	Skrutka	43	Podstavec sacieho koša
16-8	Kryty káblov	44	Skrutka

13. INFORMÁCIE PRE UŽÍVATEĽOV K LIKVIDÁCII ELEKTRICKÝCH ALEBO ELEKTRONICKÝCH ZARIADENÍ

(tykajúce sa domácností)

Tento symbol na výrobku alebo na priloženej dokumentácii upozorní, že chybné elektrické spotrebiče a elektronické zariadenia nemožno likvidovať spolu s domácim odpadom. Správny postup pri ich likvidácii alebo recyklácii podlieha odovzdaniu zariadení na určené zberné miesta, kde budú prijaté zdarma. Informácie o takýchto zberných miestach vydávajú miestne orgány, napr. na svojich internetových stránkach.
Správna likvidácia prístroja umožňuje zachovať cenné prírodné zdroje a napomáha prevencii potenciálnych negatívnych dopadov na zdravie a životné prostredie, ktoré môže byť ohrozené nesprávnym nakladaním s takýmto odpadom.
Nesprávne nakladanie s elektronickými/elektrickými odpadmi je sankciované podľa príslušných vnútroštátnych právnych predpisov.
Pre používateľov v Európskej únii
V prípade odovzdania elektrických spotrebičov a elektronických zariadení, obráťte sa na najbližšie miesto predaja alebo na dodávateľa, ktorý Vám poskytne bližšie informácie.
Likvidácia odpadov v krajinách mimo EÚ.
Tento symbol platí len v krajinách EÚ.
Ak chcete tento výrobok zlikvidovať, obráťte sa na miestne úrady alebo predajcu za účelom získania informácií o správnom spôsobe postupovania vo veci.

LT

Turinys
1. Nuotraukos ir schemos
2. Detalios darbo saugos taisyklės
3. Įrenginio aprašymas
4. Prietaiso paskirtis
5. Naudojimo apribojimas
6. Techniniai duomenys
7. Pasiruošimas darbui
8. Pajungimas prie tinklo
9. Įrenginio įjungimas ir naudojimas.
10. Einamieji aptarnavimo veiksmai
11. Prietaiso komplektas, baigiamosios pastabos
12. Dalių iš montavimo schemos sąrašas
13. Informacija naudotojams apie sunaudotos įrangos utilizavimą
14. Garantinis lapas
Atitikties deklaracija yra gamintojo būstinėje.
Bendros darbo saugos sąlygos – brošiūra pridedama prie įrenginio.
DEMESIO Naudojantis prietaisu rekomenduojama visada laikytis pagrindinių darbo saugos taisyklių siekiant sumažinti gaisro, elektros smūgio ar mechaninio sužalojimo galimybę. Prieš pradedami naudotis įranga, susipažinkite su naudojimo instrukcijos turiniu. Išsaugokite naudojimo instrukciją, darbo saugos instrukciją ir Atitikties deklaraciją. Griežtai laikydamiesi nurodymų ir patarimų pateiktų naudojimo instrukcijoje galėsite ilgai naudotis prietaisu.

2. DETALIOS DARBO SAUGOS TAISYKLĖS

Įspėjimai dėl povandeninio siurblio veikimo:

- *Vyresni negu 8 metų vaikai, žmonės su fiziniais, jutimo arba psichiniais apribojimais, asmenys be patirties, asmenys, neturintys žinių apie įrenginį, gali naudoti įrenginį tik tuomet, jei yra prižiūrimi arba buvo apmokyti, kaip*

reikia saugiai naudoti įrenginį, bei jiems buvo paaiškinta ir jie suprato informaciją apie riziką, kurią neša įrenginio naudojimas. Vaikams draudžiama žaisti su įrenginiu. Valymo ir priežiūros darbus draudžiama atlikti vaikams, paliktiems be priežiūros. Įrenginį gali naudoti žmogus, kuris įdėmiai perskaitė ir suprato Naudojimo instrukciją.

- *Draudžiama leisti siurbliui dirbti „sausai“, t. y. be vandens.*
- *Negalima perkrauti siurblio (pvz. pumpuojant iš tiekimo antgalio pusės).*
- *Siurblys negali dirbti, negali būti pajungtas, jei vandens rezervuare, kuriame jis bus naudojamas yra žmonių ar gyvūnų.*
- *Siurblio negalima naudoti plaukimo baseinų valymui ir kitų priežiūros veiksmų metu.*
- *Siurblio siurbimo antgalio aplinka turi būti švari, kad siurbliui veikiant siurbimo antgalio anga neužsikimštų.*
- *Darbo metu siurblys turi būti visiškai panardintas vandenyje*
- *Siurblio įjungimas ir išjungimas gali būti atliekami tik automatiškai suveikiant plūdiniam jungikliui.*
- *Draudžiama blokuoti plūdinį jungiklį.*
- *Siurblį galima pernešti tik pakeliant už specialiai tam skirtą rankeną.*
- *Siurblys gali būti maitinamas tik naudojant RDC bloką, kurio nominali diferencialinė srovė neviršija 30 mA.*
- *Neperkelti, netvirtinti ir netempti siurblio už plūdinį jungiklį. Pakabinant siurblį, naudoti tik specialiai tam skirtą laikiklį.Pompos įjungimui naudoti lauko prailgintuvą (elektros lizdas su įžeminimu), kuris būtų apsaugotas nuo vandens pratekėjimo. Kabelio ir prailgintuvo kištukinė jungtis negali gulėti vandenyje.*
- *Pompos plūdė darbo metu privalo laisvai be trukdžių plūduriuoti ant vandens paviršiaus, kitu atveju pompa gali nustoti veikti.*

3. ĮRENGIMO APRAŠYMAS(PAV. A)

1. Laikiklis siurblio pakėlimui ir pakabinimui. 2. Pumpavimo antgalis su adapteriu. 3. Siurblio pagrindas ir siurbimo antgalio apsauga. 4. Plūdinis jungiklis. 5. Rankena, reguliuojanti plūdinio jungiklio suveikimo lygį.

4. ĮRENGINIO PASKIRTIS

Panardinami siurbliai yra skirti pumpuoti švarų ir nešvarų vandenį (maksimalus nešvarumų skersmuo 35 mm) namų ūkyje. Jie gali būti naudojami pumpuojant vandenį iš šulinių, sodo vandens telkinių arba avarijos atveju iš užpiltų rūsių.

5. NAUDOJIMO APRIBOJIMAI

Siurblys nėra skirtas dirbti su kitais skysčiais nei vanduo. Ypač draudžiama naudoti siurblį pumpuojant ėdžiąsias, degiąsias, sprogstamąsias medžiagas, kurą, aliejus, rūgštis, šarmus, organines medžiagas, buitines nuotekas bei pumpuoti vandenį, užteršta šio tipo medžiagomis. Draudžiama pumpuoti vandenį, kurio temperatūra viršija 35 °C.

Siurblys nėra skirtas naudoti valant plaukimo baseinus ir atliekant kitus su jų priežiūra susijusius veiksmus. Siurblys negali būti naudojamas nepertraukiamam darbui (pvz. kaip cirkuliacinis siurblys vandens telkinyje arba kaip siurblys tiekiantis orą į vandens telkinį).

Siurblio konstrukcija ir sandara nenumato, kad siurblys bus naudojamas profesiniais ir/arba komerciniais tikslais.

Naudojant įrengimą ne pagal paskirtį arba kitaip, negu yra nurodyta Naudojimo instrukcijoje, Garantinės teisės yra anuliuojamos, o Atitikties deklaracija nustoja galiojusi

LEISTINOS DARBO SĄLYGOS
Nepalikti įjungto įrenginio be priežiūros.
Nenaudoti siurblio vandens telkiniuose, kuriuose yra žmonių ar gyvūnų.
Nenaudoti kitų nei vanduo skysčių pumpavimui.
Maksimali pumpuojamo vandens temperatūra: 35 °C

6. TECHNINIAI DUOMENYS

	DED8841	DED8843	DED8844X	DED8845X
Nominali įtampa	230 V ~50 Hz			
Nominali galia	550 W	900W		1100W
Korpusas	plastikas		Plienas	
Maksimalus pakėlimo aukštis	7 m	9 m	9 m	10 m
Maksimalus efektyvumas	11000l/h	14500l/h	14500l/h	16000l/h
Leistinas panardinimo gylis	7 m			
IP apsaugos laipsnis	IP X8			
Maksimali vandens temperatūra	35 °C			
Maksimalus dalelės skersmuo	35 mm			

7. PASIRUOŠIMAS DARBUI

Prieš pradedant darbą būtinai reikia patikrinti maitinamojo laido būklę.

Pastebėjus pažeidimus, įrenginį reikia atiduoti į servisą.

Pakeisti gali tik kvalifikuotas servisas.

Draudžiama savarankiški keisti maitinamąjį laidą!

Elektros tinklas privalo turėti teisingai veikiantį apsauginį įžeminimą.

Įrenginys gali būti maitinamas tik naudojant RDC bloką, kurio nominali diferencialinė srovė neviršija 30 mA.

Prie siurblio pumpavimo antgalio (pav. A, poz. 2) pritvirtinti pumpavimo žarną. Antgalis yra pritaikytas žarnų su vamzdiniu sriegiu tvirtinimui – pusantro colio sriegis 3/2'' (tiesiai ant pajungimo alkūnės) arba colio sriegis 1'' (ant antgalio užsukamo ant alkūnės). Prie antgalio užsukamo ant alkūnės galima pajungti įspaudžiamas 35 mm ir 25 mm skersmens žarnas (kartais gamintojai vadina jas 5/4'' ir 1'' žarnomis). Reikia žinoti, kad antgalio ir žarnos sujungimo vieta turi būti tinkamai užsandarinti ir apsaugota. Srieginius sujungimus galima sandarinti teflonine juosta, įspaudžiamas žarnas reikia papildomai apsaugoti apkaba, kad darbo metu juos neiškristų. Įrenginio komplekte nėra žarnų, sandariklių ir apkabų. Jei reikia, plūdinio jungiklio laidą galima sutrumpinti patalpinant jį tam skirtame laikiklyje (pav. A, poz. 5). Siurblį patalpinti vandens telkinyje, kuriame jis dirbs, reikia ˛inoti, jog negalima nuleisti siurblio laikant u˛ maitinimo laido! Nuleid˛iant siurblį naudoti rankeną (pav. A, poz. 1), prie kurios jei reikia galima pritvirtinti papildomą trosą (troso nėra komplekte).

Jei siurblys veiks telkinio dugne, reikia įsitikinti, kad siurblys stovės ant lygaus paviršiaus. Aplink siurbimo antgalio krepšį (pav. A, poz. 3) negali būti jokių nešvarumų, kurie galėtų jį užkimšti. Reikia įsitikinti, kad nėra viršijamas maksimalus leistinas panardinimo gylis. Taip pat reikia įsitikinti, ar nėra viršijamas maksimalus siurblio pakėlimo aukštis (dėmesio: pakėlimo aukštis yra matuojamas nuo vandens paviršiaus iki aukščiausio pumpavimo žarnos taško). Prieš įjungiant į elektros tinklą, reikia įsitikinti, kad plūdinis jungiklis (pav. A, poz. 4) laisvai plūduriuoja vandens paviršiuje. Patikrinti, ar pumpavimo žarna (jei yra naudojama lanksti žarna) niekur nėra užlenkta, susukta arba prispausta kokius nors daiktu, kuris neleistų pumpuoti vandenį.

8. PAJUNGIMAS PRIE TINKLO

Prieš paleisdami prietaisą, patikrinkite ar maitinimo įtampa atitinka vertę pateiktą vardinių duomenų lentelėje.

Staklių maitinamoji sistema turi būti atlikta pagal pagrindinius reikalavimus, nustatančius elektros sistemų veikimą, ir atitikti saugaus naudojimo reikalavimus. Minimalaus maitinamojo laido skersmens ir minimalios saugiklio vertės parametrai, priklausantys nuo prietaiso galios, yra nurodyti žemiau esančioje lentelėje.

Elektros instaliacija turi būti atliekama profesionalaus elektriko. Jei ketinate naudoti ilgintuvą, įsitikinkite, ar jo skerspjūvis būtų ne mažesnis kaip nurodytas (žiūr. lentelę). Elektrinį laidą reikia padėti taip, kad jo nebūtų galima perpjauti, o jo ilgis netrukdytų dirbant. Nenaudokite sugadintų ilgintuvų.

Kas kažkiek laiko tikrinkite maitinimo kabelio techninę būklę. Netraukite už maitinimo laidą ištraukdami kištuką iš elektros lizdo**.**

Prietaiso galia [W]	Minimalus laido skersmuo [mm2]	Minimali C tipo saugiklio vertė [A]
<700	0,75	6
700÷1400	1	10
1400÷2300	1,5	16
>2300	2,5	16

9. ĮRENGINIO ĮJUNGIMAS

Siurblys įsijungs savaime, jei bus įjungtas į elektros tinklą, o vanduo pakels plūdinį jungiklį į viršų. Vandens lygiui sumažėjus, plūdinis jungiklis nusileis ir siurblys savaime išsijungs.

Draudžiama įtvirtinti plūdinį jungiklį pastovioje pozicijoje „įjungtas“.

Darbo metu siurblys visą laiką turi būti panardintas vandenyje. Jei siurblys veiks „sausai“ arba nebus pilnai panardintas, gali būti sugadintas variklis.

Garantija negalioja gedimams, atsiradusiems dėl neteisingo naudojimo!

10. EINAMIEJI VEIKSMAI DARBO METU

Atlikti periodišką siurblio apžiūrą: naudojant ne visą laiką (pvz. pumpuojant vandenį iš užpilto rūsio), prieš ir po kiekvieno naudojimo, naudojant pastoviai, mažiausiai kas 5 savaites. Patikrinti elektros laido būklę, plūdinio jungiklio veikimą. Siurblį nuvalyti švaraus vandens srove, nenaudoti detergentų nei agresyvių cheminių medžiagų.

11. ĮRENGINIO KOMPLEKTAVIMAS, BAIGIAMOSIOS PASTABOS

1. Siurblys, 2. Pajungimo alkūnė, 3. Pumpavimo movos antgalis

Baigiamosios pastabos

Užsakant atsargines dalis, prašome nurodyti atsarginės dalies numerį – žiūr. dalių specifikaciją ir sandaros schemą. Prašome aprašyti pažeistą dalį ir nurodyti orientacinį įrenginio pirkimo laiką arba partijos numerį.

Garantiniame laikotarpyje remontai yra atliekami remiantis Garantiniame lape nurodytomis sąlygomis. Prašome perduoti produktą, dėl kurio yra pateikiama pretenzija, remontui pirkimo vietoje (pardavėjas privalo priimti tokį produktą) arba išsiųsti jį į „DEDRA-EXIM“ centrinį servisą (kontaktinis adresas yra nurodytas Naudojimo instrukcijos 2 psl. ir Garantiniame lape).

Prašome pridėti „DEDRA-EXIM“ išrašytą Garantinį lapą. Be šio dokumento remontas bus laikomas pogarantiniu remontu. Garantiniame laikotarpyje remontą atlieka Centrinis servisas. Sugedusi produktą reikia išsiųsti į servisą (siuntimo išlaidas padengia vartotojas).

12. DALYS SANDAROS SCHEMOJE

DED8841, DED8843 (Rys B)

1	Maitinimo laidas	16	Variklio apsauga
2	Plūdinis jungiklis	17	Sandarinanti įvorė
3	Varžtas	18	Sandarinimo žiedas
4	Plokščias tarpiklis	19	Tarpiklis
5	Viršutinis siurblio korpusas	20	Sparnuotė
6	Jungiklio laido apsauga	21	Veržlė
6-1	Maitinimo laido apsauga	22	Siurblio korpusas
7	Laido laikiklis	23	O-ring
8	Kondensatorius	24	Siurbimo krepšys
9	Žarnų tvirtinimo elementas	25	Varžtas
10	Varžtas	26	Siurbimo krepšio pagrindas
11	Viršutinė variklio apsauga	27	Varžtas
12	Spyruoklinis tarpiklis	28	Plieninis rutuliukas
13	Guolis	29	Kilpelė
14	Sparnuotė	30	Varžtas

15	Statorius	31	Tarpiklis
15-1	Įvorė	32	Pumpavimo antgalio alkūnė
15-2	O-ring	33	Pumpavimo movos antgalis

DED8844X, DED8845X (Rys C)

1	Maitinimo laidas	16-9	Apkaba
2	Plūdinis jungiklis	17	Sandariklis
3	Varžtas	18	Guolis
4	Siurblio laikiklis	19	Sparnuotė
5	Veržlė	20	Statorius
6	Varžtas	23	Sandariklis
7	Siurblio korpusas	24	Įvorė
8	O-ring	25	O-ring
9	Viršutinė apsauga	26	Variklio apsauga
10	Maitinimo laido apsauga	27	Tarpiklis
11	Jungiklio laido apsauga	28	Sparnuotė
12	Laido laikiklis	29	Sparnuotės varžtas
13	Kondensatorius	30	O-ring
14	Laido tvirtinimas	31	Apsauga
15	Varžtas	32	Varžtas
16	Viršutinė variklio apsauga	35	Sandarinimo žiedas
16-1	Laido apsauga	36	Siurbimo krepšys
16-2	Spyruoklinis tarpiklis	37	Pumpavimo antgalio alkūnė
16-3	Įžeminimas	38	Sandariklis
16-4	Įžeminimo kilpelė	39	Pumpavimo movos antgalis
16-5	Įžeminimo apsauga	40	Nuorinimo vožtuvas
16-6	Spyruoklinis tarpiklis	41	Plieninis rutuliukas
16-7	Varžtas	43	Siurbimo krepšio pagrindas
16-8	Laidų apsaugos	44	Varžtas

13. INFORMACIJA NAUDOTOJAMS APIE SUNAUDOTOS ĮRANGOS UTILIZAVIMĄ

(taikoma naudojant buityje)

Aukščiau pateiktas ženklas patalpintas ant produktų arba pavaizduotas prie produktų pridėtuose dokumentuose informuoja, kad sugedusius elektrinius ir elektroninius įrenginius draudžiama išmesti kartu su buitinėmis atliekomis. Norėdami utilizuoti, pakartotinai naudoti ar susigrąžinti tokių produktų sudedamąsias dalis, privalote atiduoti prietaisą į specializuotą surinkimo centrą, kur galėsite tai padaryti nemokamai. Informaciją apie sunaudotas technikos surinkimo vietas galite sužinoti iš vietinės valdžios, pvz. internetiniuose puslapiuose.

Tinkamai utilizuodami techniką padedate saugoti vertingus išteklius ir išvengti neigiamo poveikio sveikatai bei aplinkai, kuriems gali kilti pavojus dėl netinkamo atliekų tvarkymo.

Netinkamai utilizuojant atliekas gresia baudos, numatytos atitinkamose vietinėse taisyklėse.

Naudotojai Europos Sąjungoje

Norėdami utilizuoti elektrinius arba elektroninius įrenginius, susisiekite su artimiausiu šių įrenginių pardavimo centru arba su tiekėju, kuris suteiks Jums papildomos informacijos.

Atliekų utilizavimas ne Europos Sąjungos šalyse

Šis ženklas galioja tik Europos Sąjungos šalyse.

Norėdami utilizuoti šį produktą, susisiekite su vietine valdžia arba su pardavėju ir sužinokite daugiau informacijos apie tinkamą jo utilizavimo būdą.

LV

Satura rādītājs

1. Fotoattēli un raksti
2. Detalizēti darba drošības noteikumi
3. Ierīces apraksts
4. Ierīces norīkošana
5. Lietošanas ierobežojums
6. Tehniskie parametri
7. Darba sagatavošana
8. Pieslēgšana pie elektroapgādi
9. Ierīces ieslēgšana un lietošana
10. Ierīces lietošana
11. Ierīces komplektācija, noslēguma piezīmes
12. Montāžas zīmējuma elementu saraksts
13. Informācija lietotājiem par nolietotas elektroierīces utilizāciju
14. Garantijas talons
Atbilstības deklarācija - pieejama ražotājā birojā
Vispārējie drošības noteikumi - brošūra pievienota iekārtai

UZMANĪBU Darba laikā ar ierīci rekomendējam vienmēr ievērot pamatīgus darba drošības nosacījumus, lai izvairīties no ugunsgrēka, elektrības trieciena vai mehāniska ievainojuma. Pirms ierīces ekspluatācijas uzsākšanas lūdzam iepazīties ar Lietošanas instrukciju. Lūdzam saglabāt Lietošanas instrukciju, darba drošības instrukciju un Atbilstības deklarāciju. Lietošanas Instrukcijas rekomendāciju un norādījumu stipra ievērošana ļaus pagarināt Jūsu ierīces darba laiku.

2. DETALIZĒTI DARBA DROŠĪBAS NOTEIKUMI

Brīdinājumi par iegremdēto sūkņu darbību:

- *Šo ierīci drīkst izmantot bērni no 8 gadu vecuma un personas ar ierobežotām fiziskām, sensorām vai garīgām spējām, kā arī personas ar nepietiekošu pieredzi un zināšanām tikai ar tādu nosacījumu, ja tas notiek par viņu drošību atbildīgās personas uzraudzībā, vai ja tikuši apmācīti par ierīces drošu lietošanu un izprot potenciālos riskus, kas saistīti ar nepareizu ierīces lietošanu. Bērni nedrīkst rotaļāties ar ierīci un veikt ierīces tīrīšanu vai apkopi bez pieaugušo klātbūtnes. Ierīci drīkst izmantot persona, kas rūpīgi iepazinusies un sapratusi lietošanas pamācības saturu.*
- *Nedrīkst darbināt sūkni tukšgaitā, bez ūdens.*
- *Nedrīkst pārslogot sūkni (piemēram, ar droselēšanu spiediena īscaurules pusē).*
- *Sūkni nedrīkst darbināt, un tas nedrīkst būt pieslēgts tīklam, ja ūdens tvertnē, kurā to plānots lietot, atrodas cilvēki vai dzīvnieki.*
- *Sūkni nedrīkst izmantot tīrīšanai un citām procedūrām, kas attiecas uz peldbaseiniem.*
- *Sūkņa iesūkšanas īscaurules apkārtnei ir jābūt pietiekami tīrai, lai sūkņa iesūkšanas īscaurules ieplūdes caurums netiktu aizsprostots.*
- *Sūkņa darba laikā tam ir jābūt pilnībā iegremdētam ūdenī.*
- *Sūknis var tikt ieslēgts un izslēgts tikai automātiski ar pludiņslēdža palīdzību.*
- *Nav pieļaujama pludiņslēdža bloķēšana.*
- *Sūknis jāpārnēsā, tikai turot aiz roktura, kas paredzēts šim mērķim.*
- *Sūkni drīkst barot tikai ar diferenciālās strāvas aizsardzības palīdzību ar nominālo diferenciālo strāvu, kas nepārsniedz 30 mA.*
- *Nepārnēsājiet, nenostipriniet un nevelciet sūkni aiz pludiņslēdža. Sūkņa piekaršanai izmantojiet tikai rokturu, kas paredzēts šim mērķim.*
- *Lerīces pieslēgšanai izmantot pagarinātāju, kas paredzēts lietošanai ārpustelpas apstākļos (kontaktligzdai ir jābūt aprīkotai ar aizsargvāku) un ir nodrošināts pret ūdens šļakatām. Kabeļa un pagarinātāja savienojuma vieta nedrīkst atrasties ūdenī.*
- *Sūkņa pludiņam darba laikā ir brīvi jāpeld pa ūdens virsmu, tas nedrīkst saskarties ar šķēršļiem. Pludiņa nobloķēšana var izraisīt sūkņa bojājumus.*

3.IERĪCES APRAKSTS (ZĪM. A)

1. Rokturis sūkņa pārnēsāšanai un piekaršanai. 2. Spiediena īscaurule ar adapteri. 3. Sūkņa pamatne un iesūkšanas īscaurules aizsargs. 4. Pludiņslēdzis. 5. Rokturis pludiņslēdža iedarbošanās sliekšņa regulēšanai.

4. PAREDZĒTAIS PIELIETOJUMS

Iegremdējamie sūkni ir paredzēti tīra un netīra ūdens sūknēšanai (maksimālais netīrumu diametrs 35 mm) mājsaimniecībās. Tos var izmantot ūdens sūknēšanai no akām, dārzu dīķiem, un avārijas situācijās — arī no applūdušiem pagrabiem.

5. LIETOŠANAS IEROBEŽOJUMI

Sūknis nav paredzēts darbam ar citām vielām, izņemot ūdeni. It īpaši nedrīkst lietot sūkni kodīgu, viegli uzliesmojošu, sprādzienbīstamu vielu, degvielu, eļļu, skābju, sārmu, organisko vielu, sadzīves notekūdeņu, kā arī ar šādām vielām piesārņota ūdens pārsūknēšanai. Neizmantojiet sūkni ūdens ar temperatūru, kas pārsniedz 35 °C, sūknēšanai.

Sūknis nav paredzēts peldbaseinu tīrīšanai un citām procedūrām, kas uz tiem attiecās. Sūkni nedrīkst izmantot nepārtrauktam darbam, piemēram, kā cirkulācijas sūkni dārza dīķī vai gaisa padeves sūkni ūdens tvertnēs.

Sūkņa konstrukcijā un uzbūvē nav paredzēta ierīces izmantošana profesionāliem un/vai komerciāliem mērķiem.

Nepiemērota lietošana vai lietošana neatbilstoši Lietošanas Instrukcijai var ierosināt Garantijas tiesību un Atbilstības deklarācijas spēka tulītēju pazaudēšanu.

Pieļaujami darba apstākļi
Neatstājiet ieslēgto ierīci bez uzraudzības.
Neizmantojiet sūkni tvertnēs, kurās atrodas cilvēki vai dzīvnieki.
Neizmantojiet sūkni citu vielu, izņemot ūdeni, sūknēšanai.
Maksimālā sūknējamā ūdens temperatūra: 35 °C

6. TEHNISKIE DATI

	DED8841	DED8843	DED8844X	DED8845X
Nominālais spriegums	230 V ~50 Hz			
Nominālā jauda	550 W	900W		1100W
Korpuss	plastmasa		tērauds	
Maksimālais pacelšanas augstums	7 m	9 m	9 m	10 m
Maksimālā padeve	11000l/h	14500l/h	14500l/h	16000l/h
Pieļaujamais iegremdēšanas dziļums	7 m			
IP aizsardzības pakāpe	IP X8			
Maksimālā ūdens temperatūra	35 °C			
Maksimālais graudu diametrs	35 mm			

7. SAGATAVOŠANA DARBAM

Pirms darba sākšanas obligāti jāpārbauda barošanas vada stāvoklis.
Ja ir konstatēts, ka tas ir bojāts, ierīce obligāti jānodod remontam.
Vadu nomaiņu var veikt tikai kvalificēts servisa personāls.
Nav pieļaujama patstāvīga barošanas vada nomaiņa!
Barošanas tīklam ir jābūt pareizi strādājošam aizsargzemējumam.

Ierīce ir jābaro ar diferenciālās strāvas aizsardzības palīdzību (RCD) ar nominālo diferenciālo strāvu, kas nepārsniedz 30 mA.
Piestipriniet spiedvadu sūkņa spiediena īscaurulei (zīm. A, 2. poz.). Spiediena īscaurule ir pielāgota vadu ar cauruļvītnēm pieslēgšanai: vītne 3/2" (tieši uz pieslēgšanas līkuma) vai vītne 1" (uz gala, ko uzstāda uz līkuma). Uz līkuma uzstādāmajam spiediena īscaurules galam var pieslēgt arī šļūtenes ar bezvītņu savienojumu ar diametriem 35 mm un 25 mm (reizēm ražotāji apzīmē tās kā šļūtenes 5/4" un 1"). Jāatceras, ka spiedvada un spiediena īscaurulēs savienojums ir pienācīgi jānoblīvē un jāaizsargā.
Vītņu savienojumus var noblīvēt, piemēram, ar teflona lentes palīdzību, bet šļūtenes ar bezvītņu savienojumu papildus jāaizsargā ar savilcēju, lai novērstu šļūteņu noslīdēšanu darba laikā. Sūkšanas vadi, blīvējumi un savilcēji neietilpst ierīces komplektācijā.
Ja vajag, pludiņslēdža vadu var saīsināt, novietojot to šim mērķim paredzētajā turētājā (zīm. A, 5. poz.).
Nolaidiet sūkni tvertnē, kurā tam ir jāstrādā — jāatceras, ka sūkni nedrīkst nolaist, turot to aiz barošanas vadu! Sūkņa nolaišanai izmantojiet rokturi (zīm. A, 1. poz.), kuram vajadzības gadījumā var piestiprināt papildu trosi (trose neietilpst komplektācijā).
Ja sūknis stāvēs uz tvertnes dibena, jāpārliecinās, ka tas stāvēs uz līdzenas pamatnes. Sieta ap iesūkšanas caurules (zīm. A, 3. poz.) apkārtnei ir jābūt brīvai no netīrumiem, kas varētu to aizsprostot.
Pārliecinieties, ka netika pārsniegts maksimālais pieļaujamais iegremdēšanas dziļums. Pārliecinieties, ka netika pārsniegts sūkņa maksimālais pacelšanas augstums (piezīme: pacelšanas augstums tiek mērīts no ūdens līmeņa līdz visaugstākajam spiedvada punktam).
Pirms pieslēgšanas barošanas tīklam jāpārliecinās, ka pludiņslēdzis (zīm. A, 4. poz.) brīvi peld uz ūdens virsmas. Pārbaudiet, vai spiedvads (ja tiek izmantota elastīga šļūtene) nav salocījies, savijies vai saspiests ar priekšmetu, kas varētu apgrūtināt sūknētās ūdens plūsmu.

8. PIESLĒGŠANA PIE ELEKTROAPGĀDI

Pirms ierīces pieslēgšanas pie elektroapgādes pārbaudīt, vai elektroapgādes spriegums atbilst rādītam uz nominālās tabuliņas.Ierīces barošanas instalācija jābūt veikta atbilstoši galvenajām prasībām, kas attiecas elektroinstalācijām un ievēro lietošanas drošības prasību Barošanas vada minimālais šķērsgriezums un drošinātāja minimālā vērtība atkarīgi no ierīces jaudas ir nodoti tabulā. Instalāciju var veikt tikai kvalificēts elektromontieris. Pagarinātāja lietošanas gadījumā pārbaudīt, lai vada griezums nebūtu mazāks par no prasīta (sk. tabulu). Elektrības vadu novietot tā, lai darba laikā nevarētu to pārgriezt. Nelietot sabojāto pagarinātāju.Periodiski pārbaudīt elektrības vada tehnisko stāvokli. Nedrīkst vilkt elektrības vadu.

Ierīces jauda [W]	Vada minimālais šķērsgriezums [mm2]	C tipa drošinātāja minimālā vērtība [A]
<700	0,75	6
700÷1400	1	10
1400÷2300	1,5	16
>2300	2,5	16

9. IERĪCES IZSLĒGŠANA

Sūknis tiek iedarbināts automātiski, ja ir pieslēgts tīklam, bet pludiņslēdzis tiek pacelts uz augšu ūdens celējspēka ietekmē. Ja ūdens līmenis samazinās, un pludiņslēdzis tiek nolaists, sūknis izslēdzas automātiski.
Nav pieļaujama pludiņslēdža fiksēšana pozīcijā "ieslēgts".
Darba laikā sūknim ir jābūt pilnībā iegremdētam ūdenī. Sūkņa darba pie daļējai iegremdēšanai vai bez ūdens var novest pie dzinēja bojāšanas.
Uz bojājumiem, kas radušies šādas nepareizas lietošanas rezultātā, garantija neattiecas!

10. TEKOŠĀS APKALPOŠANAS DARBĪBAS

Jāveic ierīces periodiskas apskates: neregulāras lietošanas (piemēram, ūdens izsūknēšanas no applūdušiem pagrabiem) gadījumā — pirms un pēc katras lietošanas reizes, pastāvīgas pieslēgšanas gadījumā — vismaz ik pēc 5 nedēļām. Pārbaudiet barošanas vada stāvokli un pludiņslēdža darbību. Tīriet sūkni ar tīra ūdens strūklu, neizmantojiet mazgāšanas līdzekļus, agresīvas ķīmiskās vielas.

11. IERĪCES KOMPLEKTĀCIJA, NOSLĒGUMA PIEZĪMES

1. Sūknis. 2. Pieslēgšanas izlīkums. 3. Spiediena īscaurules gals
Noslēguma piezīmes
Pasūtot rezerves daļas, norādiet daļas numuru — skatīt daļu specifikāciju un kopsalikuma rasējumu. Aprakstiet bojāto daļu, papildus norādot orientējošu ierīces iegādāšanās datumu vai partijas numuru.
Garantijas periodā remonti tiek veikti saskaņā ar noteikumiem, kas norādīti garantijas kartē. Produktu, uz kuru attiecas sūdzība, nododiet remontam tā iegādāšanās vietā (pārdēvējam ir pienākums pieņemt šādu produktu), vai nosūtiet to uzņēmuma "DEDRA-EXIM" Centrālajā servisa centrā (adrese norādīta instrukcijas 2. lapā un garantijas kartē). Sūtījumam pievienojiet uzņēmuma "DEDRA-EXIM" izsniegto garantijas karti. Bez šī dokumenta remonts tiek uzskatīts par pēcgarantijas remontu. Pēc garantijas laika remontu veic Centrāls Serviss. Bojātu produktu nosūtīt servisam (par pasūtīšanu maksā lietotājs).

12. KOPSALIKUMA RASĒJUMA DAĻU SARAKSTS

DED8841, DED8843 (Rys B)

1	Barošanas vads	16	Dzinēja korpuss
2	Pludiņslēdzis	17	Blīvējoša uzmava
3	Skrūve	18	Blīvgredzens
4	Plakana paplāksne	19	Paplāksne
5	Sūkņa korpusa augšējā daļa	20	Rotors
6	Slēdža vada aizsargs	21	Uzgrieznis
6-1	Barošanas vada aizsargs	22	Sūkņa korpuss
7	Vada turētājs	23	O-gredzens
8	Kondensators	24	Iesūkšanas siets
9	Vadu stiprināšanas turētājs	25	Skrūve
10	Skrūve	26	Iesūkšanas sieta pamatne
11	Dzinēja augšējais vāks	27	Skrūve
12	Atsperes paplāksne	28	Tērauda lodīte
13	Gultnis	29	Cilpa
14	Rotors	30	Skrūve
15	Stators	31	Blīve
15-1	Uzmava	32	Spiediena īscaurules izlīkums
15-2	O-gredzens	33	Spiediena īscaurules gals

DED8844X, DED8845X (Rys C)

1	Barošanas vads	16-9	Savilcējs
2	Pludiņslēdzis	17	Blīvējums
3	Skrūve	18	Gultnis
4	Sūkņa rokturis	19	Rotors
5	Uzgrieznis	20	Stators
6	Skrūve	23	Blīvējums
7	Sūkņa korpuss	24	Uzmava
8	O-gredzens	25	O-gredzens
9	Augšējais vāks	26	Dzinēja korpuss
10	Barošanas vada aizsargs	27	Paplāksne
11	Slēdža vada aizsargs	28	Rotors
12	Vada turētājs	29	Rotora skrūve
13	Kondensators	30	O-gredzens
14	Vada stiprinājums	31	Aizsargs
15	Skrūve	32	Skrūve
16	Dzinēja augšējais vāks	35	Blīvgredzens
16-1	Vada aizsargs	36	Iesūkšanas siets
16-2	Atsperes paplāksne	37	Spiediena īscaurules izlīkums
16-3	Zemējums	38	Blīvējums
16-4	Zemējuma cilpa	39	Spiediena īscaurules gals
16-5	Zemējuma aizsargs	40	Atgaisošanas vārsts
16-6	Atsperes paplāksne	41	Tērauda lodīte
16-7	Skrūve	43	Iesūkšanas sieta pamatne
16-8	Vadu aizsargi	44	Skrūve

13. INFORMĀCIJA LIETOTĀJIEM PAR NOLIETOTAS ELEKTROIERĪCES UTILIZĀCIJU

(mājsaimniecības vajadzībām)

Augstāk norādītā zīme norādītas uz produkta vai produkta dokumentācijā informē, ka bojātas elektroierīces aizliegts izmest kopā ar sadzīves atkritumiem. Ja vēlaties šādu produktu detaļas utilizēt, otrreizēji izmantot vai atgriezt, ierīce jānodod specializētā savākšanas centrā, kurā varēsiet to izdarīt bez maksas. Informāciju par nolietotās tehnikas savākšanas punktiem var uzzināt vietējā pašvaldībā, piem., tās mājas lapā.
Atbilstoši utilizēta tehnika palīdz saudzēt vērtīgus krājumu un izvairīties no negatīvas ietekmes uz veselību un vidi, kam var tikt radīti draudi neatbilstošu atkritumu apsaimniekošanas dēļ. Neatbilstoša atkritumu utilizācija ir sodāma pēc atbilstošiem vietējiem tiesību aktiem.
Lietotāji Eiropas Savienībā.
Ja vēlaties utilizēt elektroierīces, sazinieties ar tuvāko šo ierīču pārdošanas centru vai ar piegādātāju, kas Jums sniegs papildu informāciju.
Utilizācija ārpus ES dalībvalstīm
Šī zīme ir spēkā tikai Eiropas Savienības valstīs.
Ja vēlaties utilizēt elektroierīces, sazinieties ar tuvāko šo ierīču pārdošanas centru vai ar piegādātāju, kas Jums sniegs papildu informāciju.

HU

Tartalomjegyzék

1. Képek és rajzok
2. Részletes munkabiztonsági előírások
3. A berendezés leírása:
4. A gép rendeltetése
5. Használati korlátozások
6. Műszaki adatok
7. A munka előkészítése
8. Hálózatra csatlakoztatás
9. A berendezés bekapcsolása és használata
10. Folyó karbantartási tevékenységek
11. A berendezés készlete, záró megjegyzések
12. Alkatrész kimutatás az összeállítási rajzhoz
13. Információ a felhasználóknak az elektromos éselektronikus berendezések hulladékkezeléséről
14. Garanciajegy

Megfelelőségi Nyilatkozat - a gyártó székhelyén található. Általános biztonsági előírások - a berendezéshez csatolt brosúra

FIGYELEM A berendezés üzemeltetése során ajánlott betartani az alapvető munkabiztonsági elveket a tűz keletkezése, villamos áramütés és mechanikus sérülés elkerülése érdekében. A berendezés üzemeltetésének elkezdése előtt kérjük ismerkedjen meg a Használati Utasítás tartalmával. Kérjük tegye el a Használati Utasítást és a Megfelelőségi Nyilatkozatot. A Használati Utasításban található útmutatók és utasítások szigorú betartása az Önök berendezése élettartamának meghosszabbítását eredményezi.

2. RÉSZLETES MUNKABIZTONSÁGI ELŐÍRÁSOK

A búvárszivattyú működésére vonatkozó figyelmeztetések:

- *A berendezést 8 éves és a feletti gyermekek, valamint korlátozott mozgásképességű, értelmi fogyatékos személyek vagy tapasztalattal, szaktudással nem rendelkező személyek használhatják, amennyiben felügyelet alatt maradnak, vagy kioktatásra kerültek a berendezés biztonságos használatáról, valamint tájékoztatásra kerültek és értik a használattal kapcsolatos veszélyeket. Gyermekek a berendezéssel ne játsszanak. Tisztítást és karbantartási munkákat felügyelet nélkül maradó gyermekek nem végezhetnek. A berendezést csak olyan személy használhatja, aki figyelmesen elolvasta és megértette a Használati Utasítás tartalmát.*
- *Nem szabad a szivattyút szárazon, víz nélkül üzemeltetni.*
- *Nem szabad a szivattyút túlterhelni (pl. nyomás csonk felüli oldalon fojtva.*
- *A szivattyú nem működhet, nem kerülhet csatlakoztatásra a hálózatra, amennyiben a víztározóban, ahol üzemeltetésre kerülne, emberek vagy állatok tartózkodnak.*
- *Tilos a szivattyút tisztításra és a medencékkel kapcsolatos egyéb kezelési munkákra használni.*
- *A szívó csonk környezetének annyira tisztának kell lennie, hogy a szivattyú bemeneti szívó csonkja ne duguljon el.*
- *Az üzem idején a szivattyút teljes egészében meríteni kell a vízben.*
- *A szivattyú ki és bekapcsolása kizárólagosan az úszókapcsoló automatikus működésével történhet.*
- *Tilos az úszókapcsoló blokkolása.*
- *A szivattyút csak az erre rendeltetett fogantyúnál fogva lehet hordozni.*
- *A szivattyú 30 mA névleges áramerősségnél nem erősebb áramvédő kapcsolón keresztül lehet bekötve.*
- *Tilos a szivattyút az úszókapcsolónál fogva hordozni, rögzíteni, vagy húzni. A szivattyú felfüggesztésére használja kizárólagosan az erre rendeltetett fogantyút.*
- *Une fois l'appareil connecté, utiliser une rallonge prévue pour l'usage extérieur (la prise doit être munie d'une broche) et le protéger contre les projections d'eau. La prise entre le câble et la rallonge ne peut pas se trouver dans l'eau.*
- Le flottant de la pompe doit flotter librement sur la surface de l'eau sans aucun obstacle car son blocage peut endommager la pompe.

3. A BERENDEZÉS LEÍRÁSA (A RAJZ)

1. A szivattyú hordozását és felfüggesztését szolgáló akasztó 2. Nyomó csonk adapterrel 3. A szivattyú talpa és a szívó csonk védőlemeze- 4. Úszókapcsoló. 5. Fogantyú az úszókapcsoló működtetési szintének szabályozásához.

4. A BERENDEZÉS RENDELTETÉSE

A búvárszivattyúk háztartásokban tiszta és szennyezett víz szivattyúzására (a szennyeződés maximális mérete 35 mm) szolgálnak. Felhasználhatók víz szivattyúzására kútból, kerti tóból, vész esetén elázott pincéből is.

5. HASZNÁLATI KORLÁTOZÁSOK

A szivattyú a vízen kívül más folyadékkal nem használható. Különösen nem szabad a szivattyút maró, gyúlékony, robbanó anyagok, üzemanyagok, olajok, savak, lúgok, szerves anyagok, háztartási szennyvizek átömlesztéséhez, valamint az ilyen anyagokkal szennyezett vizek átömlesztéséhez. Ne használja 35 °C feletti hőmérsékletű víz áramoltatásához. A szivattyút nem alkalmas tisztításra és a úszómedencékkel kapcsolatos egyéb kezelési munkákra. A szivattyú nem használható folyamatos üzemben, pl. keringető szivattyóként a kerti tóban, vagy a víztározó levegőztető szivattyújaként.

A szivattyú a szerkezete és felépítése alapján nem használható professzionális/üzleti célokra. A rendeltetésnek vagy a Használati Utasításnak nem megfelelő használat, a Garanciális Jogok azonnali elvesztéséhez vezetnek, valamint a Megfelelőségi Nyilatkozat érvénytelenségét vonja maga után.

MEGENGEDETT ÜZEMI KÖRÜLMÉNYEK

Ne hagyja a bekapcsolt berendezést felügyelet nélkül.
Ne használja a szivattyút olyan tározókban, ahol emberek vagy állatok tartózkodnak. Ne használja a vízen kívül más folyadékok szivattyúzásásra.
Az áramoltatott víz maximális hőmérséklete: 35 °C

6. MŰSZAKI ADATOK

	DED8841	DED8843	DED8844X	DED8845X
Névleges feszültség	230 V ~50 Hz			
Névleges teljesítmény	550 W	900W		1100W
Burkolat	műanyag		acél	
Maximális emelési magasság	7 m	9 m	9 m	10 m
Maximális szállítási teljesítmény	11000l/h	14500l/h	14500l/h	16000l/h
Megengedett merülési mélység	7 m			
IP érintésvédelmi osztály	IP X8			
Víz maximális hőmérséklete	35 °C			
Szemcse maximális átmérő	35 mm			

7. A MUNKA ELŐKÉSZÍTÉSE

A munka elkezdése előtt feltétlenül ellenőrizze a feszültségkábel állapotát. Amennyiben sérülést észlel, a berendezést javításra kell leadni.

A cserét csak szakképzett szerviz végezheti el.

Tilos a feszültségkábel önálló cseréje!

A feszültséghálózatnak hatékonyan működő védőföldeléssel kell rendelkeznie.

A berendezés 30 mA névleges áramerősségnél nem erősebb áramvédő kapcsolón (RCD) keresztül lehet bekötve.

A szivattyú nyomócsonkjához (A ábra, 2 tétel) rögzítse a nyomócsövet. A nyomó csonkra menetes csövek csatlakoztathatók: másfél hüvelykes 3/2'' menet (közvetlenül a csatlakozó könyökön), vagy egy hüvelykes 1'' menet (a könyökcsőre csavarozható végen). A nyomó csonknak a könyökcsőre csavarozható végére rászorítható 35 mm és 25 mm átmérőjű tömlő (egyes gyártók 5/4'' és 1'' értékekben adják meg). Ügyeljen a nyomócső és a nyomó csonk összekötésének megfelelő tömítésére és levédésére.

A menetes kötéseket pl. teflonos szalaggal lehet tömíteni, a rászorított tömlőket pedig szíjjal (szorítóbilinccsel) kell rögzíteni, hogy az üzem közben ne csússzanak le. A nyomócsöveket, a tömítéseket és a bilincseket a készlet nem tartalmazza. Szükség esetén az úszókapcsoló vezetékét le lehet rövidíteni és az erre szolgáló fogantyúba lehet helyezni (A ábra, 5 tétel).

Engedje le a szivattyút a tározóba, ahol üzemeltetni kívánja - ügyeljen rá, hogy a szivattyút ne a feszültségkábelnél fogva engedje le! A szivattyú leengedéséhez használja a fogantyút (A ábra, 1 tétel), melyhez szükség esetén erősítsen a zsinórt (a zsinór a készletben található).

Amennyiben a szivattyú a tározó alján kap helyet, ügyeljen rá, hogy a szivattyú egyenletes talajon álljon. A szívó csonk körüli kosár (A ábra, 3 tétel) környezetében nem lehet szennyeződés, ami eldugíthatná.

Ellenőrizze, hogy nem került túllépésre a maximális megengedett süllyesztési mélység. Ellenőrizze, hogy nem került túllépésre a szivattyú maximális emelési magassága (figyelem: az emelési magasságot a víztükörtől a nyomócső legmagasabb pontjáig kell mérni).

A hálózatra csatlakozás előtt ellenőrizze, hogy az úszókapcsoló (A ábra, 4 tétel) szabadon lebeg a vízen. Ellenőrizze, hogy a nyomócső (rugalmas tömlő alkalmazása esetén) nincs megtörve, összetekeredve, vagy tárggyal lenyomva, ami megnehezítené a víz áramlását.

8. HÁLÓZATRA CSATLAKOZTATÁS

A berendezés hálózati forrásra csatlakoztatása előtt ellenőrizze, hogy a hálózati feszültség megegyezik az adattáblán szerelő értékkel.A berendezés tápcsatlakozását az elektromos hálózatokra vonatkozó alapvető elvárások szerint kell elvégezni és meg kell felelniük a felhasználói biztonsági követelményeknek. A tápvezeték minimális keresztmetszet és a minimális biztosító értékek paramétereit a berendezése teljesítménye függvényében az alábbi táblázat tartalmazza.

A telepítést jogosult villanyszerelőnek kell kiviteleznie. Amennyiben hosszabbítót használ, ügyeljen rá, hogy az ér keresztmetszete ne legyek kisebb a megköveteltnél (lásd a táblázatot). A villamos vezetéket úgy helyezze el, hogy a munka közben ne legyen kitéve elvágásnak. Ne használjon megrongálódott hosszabbítótldőszakosan ellenőrizze a tápvezeték műszaki állapotát. Ne húzza a tápvezetéknél fogva.

A berendezés teljesítménye [W]	Minimális vezeték-átmérő méret [mm2]	Minimális C típusú biztosíték [A]
<700	0,75	6
700÷1400	1	10
1400÷2300	1,5	16
>2300	2,5	16

9. A BERENDEZÉS BEKAPCSOLÁSA

A szivattyú a hálózatra csatlakoztatva önállóan bekapcsol és az úszókapcsoló a víz kiszorító ereje az úszókapcsolót felfelé irányítja. Amikor a víz szintje leesik, az úszókapcsoló leesik, a szivattyú önállóan kikapcsol.

Tilos az úszókapcsolót a „bekapcsolt" helyzetben rögzíteni.

Az üzem idején a szivattyút teljes egészében el kell meríteni a vízben. A szivattyú részben való lemerülésű, vagy szárazon üzemelése a motor meghibásodásához vezethet.

Az ilyen helytelen használatból eredő sérülésekre a garancia nem vonatkozik.

10. FOLYÓ KARBANTARTÁSI TEVÉKENYSÉGEK

A szivattyút időszakosan vizsgálja át: alkalmi használatkor (pl. az elöntött pince kiszivattyúzása) minden használat előtt és után, folyamatos csatlakoztatás esetén legalább 5 hetente. Ellenőrizze a tápvezeték állapotát, ellenőrizze a úszókapcsoló működését. A szivattyút tiszta víz sugárral tisztítsa, tisztítószerek és agresszív vegyszerek nélkül.

11. A BERENDEZÉS KÉSZLETE, ZÁRÓ MEGJEGYZÉSEK

1. Szivattyú, 2. Csatlakozó könyökcső, 3. Nyomócsonk vége

Záró megjegyzések

A cserealkatrészek megrendelésénél, kérjük megadni az alkatrész számát - lásd a specifikációt és az összeállítási rajzot. Kérjük leírni az elromlott alkatrészt, megadva a vásárlás megközelítő időpontját és a szériaszámot.

A garanciális időszakban a javítások a Garanciajegyben leírt szabályok szerint kerülnek elvégzésre. A reklamált terméket kérjük a javításra eljuttatni a

vásárlás helyére (az eladó köteles a reklamált terméket átvenni), vagy a DERA - EXIM Központi Szervizébe (a cím az útmutató 2. oldalán, valamint a Garanciajegyen). Kérjük, szíveskedjenek csatolni a DEDRA-EXIM által kiállított Garancialevelet. E nélkül a javítás garanciális időszakon túli javításként kerül elkönyvelésre. A garanciális időszak lejárta utána javítást a Központi Szerviz végzi. A megrongálódott terméket a Szervizbe kel elküldeni (a szállítási díjat a felhasználó fedezi).

12. ALKATRÉSZ KIMUTATÁS AZ ÖSSZEÁLLÍTÁSI RAJZHOZ

DED8841, DED8843 (Rys B)

1	Feszültségkábel	16	Motorblokk védő
2	Úszókapcsoló	17	Szigetelő hüvely
3	Csavar	18	Tömítő gyűrű
4	Lapos alátét	19	Alátét
5	Szivattyú felső burkolat	20	Forgórész
6	Kapcsoló kábel védőborítás	21	Anyacsavar
6-1	Tápvezeték védőborítás	22	Szivattyú burkolata
7	Kábel fogó	23	O-gyűrű
8	Kondenzátor	24	Szívó kosár
9	Kábelrögzítő befogó	25	Csavar
10	Csavar	26	Szívókosár alja
11	Motor felső védőborítás	27	Csavar
12	Rugós alátét	28	Acél golyó
13	Csapágy	29	Szem
14	Forgórész	30	Csavar
15	Állórész	31	Tömítés
15-1	Hüvely	32	Nyomócsonk könyök
15-2	O-gyűrű	33	Nyomócsonk vége

DED8844X, DED8845X (Rys C)

1	Feszültségkábel	16-9	Rögzítő bilincs
2	Úszókapcsoló	17	Tömítés
3	Csavar	18	Csapágy
4	Szivattyú fogantyúja	19	Forgórész
5	Anyacsavar	20	Állórész
6	Csavar	23	Tömítés
7	Szivattyú burkolata	24	Hüvely
8	O-gyűrű	25	O-gyűrű
9	Felső védőborítás	26	Motorblokk védő
10	Tápvezeték védőborítás	27	Alátét
11	Kapcsoló kábel védőborítás	28	Forgórész
12	Kábel fogó	29	Forgórész csavar
13	Kondenzátor	30	O-gyűrű
14	Vezeték rögzítés	31	Védőborítás
15	Csavar	32	Csavar
16	Motor felső védőborítás	35	Tömítő gyűrű
16-1	Vezeték védőborítás	36	Szívó kosár
16-2	Rugós alátét	37	Nyomócsonk könyök
16-3	Földelés	38	Tömítés
16-4	Földelő fül	39	Nyomócsonk vége
16-5	Földelés burkolat	40	Légtelenítő szelep
16-6	Rugós alátét	41	Acél golyó
16-7	Csavar	43	Szívókosár alja
16-8	Vezetékek védőborítás	44	Csavar

13. INFORMÁCIÓ A FELHASZNÁLÓKNAK AZ ELEKTROMOS ÉSELEKTRONIKUS BERENDEZÉSEK HULLADÉKKEZELÉSÉRŐL

(háztartásokra vonatkozó tájékoztatás)

A bemutatott, termékeken vagy a hozzájuk csatolt dokumentáción szereplő szimbólum arról tájékoztat, hogy az üzemképtelen elektromos vagy elektronikus berendezéseket nem szabad a háztartási szeméttel együtt kidobni. Hulladékkezelésük, újrafelhasználásuk vagy elemeik hasznosítása során a követendő eljárás a berendezés speciális gyűjtőponton történő leadása, ahol díjmentesen átvételre kerül. Az elhasznált készülékek gyűjtőpontjainak elhelyezkedéséről a helyi hatóságok adnak tájékoztatást, pl. internetes oldalaikon.

A berendezés helyes hulladékkezelése lehetővé teszi értékes erőforrások megőrzését és az egészségre és a környezetre kifejtett negatív hatás elkerülését, melyeket a nem megfelelő hulladékkezelés veszélyeztethet.

A szabályszerűtlen hulladékkezelés a megfelelő helyi szabályokban meghatározott bírságok kiszabásával jár.

Felhasználók az Európai Unió országaiban

Elektromos vagy elektronikus berendezés kidobásának szükségessége esetén kérjük lépjenek kapcsolatba a legközelebbi eladási ponttal vagy szállítóval, aki további tájékoztatást nyújt.

Hulladékkezelés az Európai Unión kívüli országokban

Ez a szimbólum csak az Európai Unió országaira vonatkozik.

A jelen termék kidobásának szükségessége esetén kérjük kapcsolatba lépni a helyi hatóságokkal vagy az eladóval a helyes eljárásra vonatkozó tájékoztatásért.

FR

Sommaire

1. Photos et dessins
2. Dispositions de sécurité du travail détaillées
3. Description de l'appareil
4. Utilisation prévue de l'appareil
5. Limitations d'utilisation
6. Caractéristiques techniques
7. Preparatifs au travail
8. Branchement au réseau
9. Branchement et utilisation de l'appareil
10. Activites de service courantes
11. Completion de l'appareil, remarques finales
12. Liste des pieces du dessin de montage
13. Informations pour l'utilisateur sur les déchets d'équipement électriques et électroniques
14. Bulletin de garantie
Déclaration CE de conformité – disponible dans le siège du fabricant
Conditions de sécurité générales - brochure jointe à l'appareil

.**ATTENTION** **Au cours du travail de l'appareil, il est conseillé de respecter toujours les consignes de securité du travail pour éviter l'incendie, l'électrocution ou les lésions mécaniques.**
Avant d'exploiter l'appareil veuillez bien lire le Mode d'Emploi.
Veuillez garder le Mode d'Emploi, le Règlement du sécurité du travail et la Déclaration de conformité
Le respect strict des indications et des conseils se trouvant dans le Mode d'Emploi aura l'influence sur la durée de vie de votre appareil.

2. DISPOSITIONS DE SÉCURITÉ DU TRAVAIL DÉTAILLÉES

Avertissements concernant le fonctionnement de la pompe submersible:

- *L'appareil peut être utilisé par les enfants à l'âge au-dessus de 8 ans, par les personnes ayant des limitations physiques, sensorielles ou psychiques, les personnes inexpérimentées, n'ayant pas de savoir sur l'appareil à moins que ces personnes soient surveillées ou instruites de façon sûre d'utiliser l'appareil et ont reçu et compris les informations sur le risque lié à l'utilisation de l'appareil. Les enfants ne devraient pas jouer avec l'appareil. Le nettoyage et l'entretien ne peuvent pas être faits par les enfants sans surveillance. L'appareil peut être utilisé par la personne qui a bien étudié et compris le mode d'emploi.*
- *Il est interdit de laisser la pompe travailler à sec, sans eau.*
- *Il ne faut pas surcharger la pompe (p.ex. par étouffement du côté du raccord de refoulement)*
- *La pompe ne peut pas fonctionner, être branchée au réseau quand dans le réservoir d'eau dans lequel elle va être utilisée il y a des gens ou des animaux.*
- *La pompe ne peut pas être utilisée pour le nettoyage ou d'autres traitements concernant les piscines.*
- *L'entourage du raccord d'aspiration doit être suffisamment propre pour ne pas boucher le trou d'entrée du raccord d'aspiration de la pompe.*
- *Lors du travail toute la pompe doit être immergée.*
- *La mise en marche et l'arrêt de la pompe peut se faire uniquement par le fonctionnement automatique de l'interrupteur à flotteur.*
- *Il n'est pas admissible de bloquer l'interrupteur à flotteur.*
- *Transporter la pompe uniquement en la tenant par la poignée conçue spécialement à cet effet.*
- *L'appareil peut être alimenté seulement par l'intermédiaire de la protection du disjoncteur différentiel (RCD) au courant de fuite nominal ne dépassant pas 30mA.*
- *Ne pas transporter, fixer ni tirer la pompe par l'interrupteur à flotteur. Pour suspendre la pompe utiliser uniquement la poignée conçue spécialement à cet effetUne fois l'appareil connecté, utiliser une rallonge prévue pour l'usage extérieur (la prise doit être munie d'une broche) et le protéger contre les projections d'eau. La prise entre le câble et la rallonge ne peut pas se trouver dans l'eau.*
- *Le flottant de la pompe doit flotter librement sur la surface de l'eau sans aucun obstacle car son blocage peut endommager la pompe.*

3. DESCRIPTION DE L'APPAREIL (DES A)

1. Poignée pour transporter et suspendre la pompe. 2. Raccord de refoulement avec adaptateur. 3. Base de pompe et protection du raccord d'aspiration. 4. Interrupteur à flotteur. 5. Poignée pour réglage du niveau d'activation de l'interrupteur à flotteur.

4. UTILISATION PRÉVUE DE L'APPAREIL

Les pompes submersibles sont destinées à pomper l'eau propre et contaminée (diamètre maximum de particules 35 mm) dans l'utilisation domestique. Elles peuvent être exploitées pour pomper l'eau des puits, des étangs de jardin et des caves inondées dans les situations urgentes.

5. LIMITATIONS D'UTILISATION

La pompe n'est pas conçue pour travailler avec un autre liquide que l'eau. Il est interdit d'utiliser la pompe notamment pour refouler les substances agressives, inflammables, explosives, acides, substances organiques, eaux

usées domestiques ni l'eau contaminée par les substances de ce type. Ne pas utiliser pour refouler l'eau à la température au-dessus de 35°C.
La pompe n'est pas destinée à nettoyer les piscines ni aux autres traitements les concernant. La pompe ne peut pas être exploitée pour le travail continu p.ex. en tant qu'une pompe de circulation dans l'étang de jardin ni pompe pour aérer le réservoir d'eau. L'utilisation de l'appareil à des fins lucratives ou professionnelles n'a pas été prévue dans la conception ni la construction. L'usage non conforme à l'affectation ou au Mode d'Emploi aura pour conséquence la perte immédiate des Droits de Garantie.

CONDITIONS DE FONCTIONNEMENT ACCEPTABLES
Ne pas laisser sans surveillance l'appareil en marche.
Ne pas utiliser la pompe dans les réservoirs où il y a des gens ou des animaux. Ne pas utiliser pour pomper d'autres liquides que l'eau.
La température maximale de l'eau reflouée: 35°C

6. CARACTERISTIQUES TECHNIQUES

	DED8841	DED8843	DED8844X	DED8845X
Tension signalétique	230 V ~50 Hz			
Puissance signalétique	550 W	900W		1100W
Carter	plastique		acier	
Hauteur de levage maximale	7 m	9 m	9 m	10 m
Débit maximal 11000 l/h	11000l/h	14500l/h	14500l/h	16000l/h
Profondeur d'immersion maximale admissible	7 m			
Degré de protection IP	IP X8			
Température maximale de l'eau	35 °C			
Diamètre maximal de la particule	35 mm			

7. PRÉPARATIFS AU TRAVAIL

Avant de commencer le travail, vérifier l'état du câble d'alimentation.
Si son endommagement est détecté, transmettre impérativement l'appareil au dépannage.
Seulement le personnel qualifié peut faire le remplacement.
Il n'est pas admissible de remplacer le câble d'alimentation de façon autonome! Le réseau d'alimentation doit avoir la mise à la terre fiable.
L'appareil doit être alimenté par l'intermédiaire de la protection du disjoncteur différentiel (RCD) au courant de fuite nominal ne dépassant pas 30mA.
Fixer le tuyau de refoulement au raccord de refoulement de la pompe (Des A, pos 2). Le raccord de refoulement est adapté à la connexion des tuyaux avec le filetage pour tubes: filetage demi-pouce 3/2'' (directement sur le coude de raccordement) ou le filetage en pouce 1'' (à l'embout vissé sur le coude). A l'embout du raccord de refoulement vissé sur le coude on peut connecter aussi les tuyaux flexibles fixés à serrage aux diamètres 35 mm et 25 mm (parfois définis par les fabricants en tant que les tuyaux flexibles 5/4'' et 1''). Il ne faut pas oublier d'étancher et protéger convenablement les connexions du tuyaux de refoulement avec le raccord de refoulement.
Les connexions filetées peuvent être calfeutrées par le ruban de téflon p.ex. et les tuyaux flexibles serrés doivent être en plus protégés par le collier (soi-disant boulon en U) pour empêcher leur glissage pendant le fonctionnement. Les tuyaux de refoulement, le calfeutrage et les colliers ne se trouvent pas dans la complétion de l'appareil.
Le cas échéant, il est possible de raccourcir le câble de l'interrupteur à flotteur en le plaçant dans la poignée conçue à cet effet (Des A, pos 5).
Abaisser la pompe dans le réservoir dans lequel elle va fonctionner. Ne le faites pas en tenant la pompe par le câble d'alimentation! Pour abaisser la pompe utilisez la poignée (Des A, pos 1) à laquelle fixez un cordage complémentaire si nécessaire (le cordage n'est pas compris dans la complétion). Si la pompe est placée sur le fond de réservoir, il faut s'assurer qu'elle est posée sur la surface plate. L'entourage de la crépine autour du raccord d'aspiration (Des A, pos 3) doit être dépourvu de contaminations qui pourraient le boucher. S'assurer si la profondeur d'immersion maximale admissible n'est pas dépassée. S'assurer si la hauteur de levage maximale admissible n'est pas dépassée (attention: la hauteur de levage est mesurée à partir du miroir d'eau jusqu'au point le plus élevé du tuyau de refoulement).
Avant de brancher au réseau d'alimentation, s'assurer que l'interrupteur à flotteur (Des A, pos 4) flotte librement sur l'eau. Vérifier si le tuyau de refoulement (en cas d'utiliser un tuyau flexible) n'est pas plié, tordu ou pressé par un objet qui rendrait difficile le flux de l'eau refoulée.

8. BRANCHEMENT AU RÉSEAU

Avant de brancher l'appareil à la source d'alimentation, il faut s'assurer si la tension d'alimentation convient à la valeur indiquée sur la plaque signalétique.
L'installation d'alimentation de l'appareil devrait être réalisée conformément aux exigences principales concernant l'installation électrique et satisafaire aux exigences du sécurité de l'usage. Les paramètres de la section minimale du conduit d'alimentation et ceux de la valeur minimale du fusible en fonction de la puissance de l'appreil sont présentés dans le tableau ci-dessous.
L'installation devrait être réalisée par un électricien qualifié. Si on utilise des rallonges, il faut faire attention à ce que la section du fil de câble ne soit plus petite de la section demandée (voir le tableau). Le conduit électrique doit être posé de manière à ne pas l'exposer au danger de coupement. Ne pas utiliser de rallonges détériorées. Vérifier systématiquement l'état technique du conduit d'alimentation. Ne pas tirer le conduit d'alimentation.

Puissance de l'appareil [W]	Section minimale du conduit [mm2]	Valeur minimale du fusible type C [A]
<700	0,75	6
700÷1400	1	10
1400÷2300	1,5	16
>2300	2,5	16

9. DÉMARRAGE DE L'APPAREIL

La pompe démarre automatiquement si elle est branchée au réseau et l'interrupteur à flotteur est levé vers le haut par la force de flottabilité de l'eau. Au moment où le niveau d'eau tombe et l'interrupteur à flotteur descend, la pompe s'arrête automatiquement. Il n'est pas admissible de fixer l'interrupteur à flotteur dans la position « en marche » en permanence. Lors de son fonctionnement, toute la pompe doit être immergée. Le travail à sec ou en immersion partielle peut causer l'endommagement du moteur de pompe. Les endommagements causés par l'utilisation inadéquate ne sont pas compris par la garantie.

10. ACTIVITÉS DE SERVICE COURANTES

Soumettre la pompe aux révisions périodiques: en cas d'utilisation accidentelle (p.ex. refoulement de l'eau de la cave inondée), avant et après chaque utilisation, en cas de branchement en permanence au moins une fois par 5 semaines. Vérifier l'état du câble d'alimentation, vérifier le fonctionnement de l'interrupteur à flotteur. Nettoyer la pompe par le jet de l'eau propre, ne pas appliquer de détergents ni produits chimiques agressifs.

11. COMPLETION DE L'APPAREIL, REMARQUES FINALES

1. Pompe 2. Coude de raccordement 3. Embout du raccord de refoulement
Remarques finales
En commandant les pièces de rechange, veuillez indiquer le numéro de pièce – voir la spécification de pièces et le dessin de montage. Veuillez décrire la pièce endommagée en désignant la date indictive de l'achat de l'appareil.
Pendant la période de garantie, les réparations sont faites d'après les principes présentés dans le Bulletin de Garantie.
Veuillez transmettre le produit reclamé dans le lieu d'achat (le vendeur est obligé à recevoir le produit reclamé) ou l'envoyer au Service Central DEDRA-EXIM (adresse à la page 2 du mode d'emploi et dans le Bulletin de Garantie).
Veuillez bien joindre le Bulletin de Garantie délivré par DEDRA-EXIM.
A défaut de ce document, la réparation sera tenue comme celle d'après garantie.
Le Service Central réalise les réparations après la période de garantie. Il faut envoyer le produit endommagé au Service (les coûts de transport sont supportés par l'utilisateur).

12. LISTE DES PIECES DU DESSIN DE MONTAGE

DED8841, DED8843 (Rys B)

1	Câble d'alimentation	16	Protection de moteur
2	Interrupteur à flotteur	17	Manchon d'étanchéité
3	Vis	18	Bague d'étanchéité
4	Rondelle plate	19	Rondelle
5	Carter de pompe suprérieur	20	Rotor
6	Protection du câble d'interrupteur	21	Ecrou
6-1	Protection du câble d'alimentation	22	Carter de pompe
7	Poignée de câble	23	Joint torique
8	Condensateur	24	Crépine
9	Poignée de fixation des câbles	25	Vis
10	Vis	26	Base de crépine
11	Protection de moteur supérieur	27	Vis
12	Rondelle élastique	28	Bille d'acier
13	Palier	29	Maille
14	Rotor	30	Vis
15	Stator	31	Joint
15-1	Manchon	32	Coude du raccord de refoulement
15-2	Joint torique	33	Embout du raccord de refoulement

DED8844X, DED8845X (Rys C)

1	Câble d'alimentation	16-9	Collier de serrage
2	Interrupteur à flotteur	17	Calfeutrage
3	Vis	18	Palier
4	Poignée de pompe	19	Rotor
5	Ecrou	20	Stator
6	Vis	23	Calfeutrage
7	Carter de pompe	24	Manchon
8	Joint torique	25	Joint torique
9	Protection supérieure	26	Protection de moteur
10	Protection du câble d'interrupteur	27	Rondelle
11	Protection du câble d'alimentation	28	Rotor
12	Poignée de câble	29	Vis de rotor

13	Condensateur	30	Joint torique
14	Fixation de câble	31	Protection
15	Vis	32	Vis
16	Protection de moteur supérieur	35	Bague d'étanchéité
16-1	Protection de moteur	36	Crépine
16-2	Rondelle élastique	37	Coude du raccord de refoulement
16-3	Mise à la terre	38	Calfeutrage
16-4	Maille de la mise à la terre	39	Embout du raccord de refoulement
16-5	Protection de la mise à la terre	40	Clapet d'aération
16-6	Rondelle élastique	41	Bille d'acier
16-7	Vis	43	Base de crépine
16-8	Protection de tuyaux	44	Vis

13. INFORMATIONS POUR L'UTILISATEUR SUR LES DÉCHETS D'ÉQUIPEMENT ÉLECTRIQUES ET ÉLECTRONIQUES

(concerne les ménages)

Le symbole présenté placé sur les produits ou sur les documents joints informe qu'il est défendu de jeter les appareils électriques ou électroniques défectueux avec d'autres déchets de ménage. Dans le cas de nécessité de recyclage, de réutilisation ou de retraitement des sous-ensembles, il faut transmettre l'appareil à un point de collecte spécialisé où il sera reçu gratuitement. Les autorités locales présentent les informations sur la localisation de ces points par exemple sur leurs pages d'internet.

Le recyclage réglementaire permet de garder les ressources précisieuses et d'éviter l'influence néfaste sur la santé et le milieu qui peut être mencé par les attitudes incorrectes envers les déchets.

Le recyclage incorrect est passible de peines prévues dans les réglementations locales.

es utilisateurs dans les pays de l'Union Européenne

Dans le cas de nécessité de se débarasser des appareils électriques ou électroniques, il faut prendre contact avec le point de vente le plus proche ou le livreur qui vous en renseigneront.

Le rejet des déchets dans les pays hors l'Union Européenne

Le symbole concerne seulement les pays de l'Union Européenne.

Dans le cas de nécessité de se débarasser du produit présent, il faut prendre contact avec les autorités locales ou le vendeur pour se renseigner sur la procédure à suivre.

ES

Índice

1. Fotos y planos
2. Regulaciones detalladas de seguridad en el trabajo
3. Descripción del aparato
4. Uso previsto del equipo
5. Restricciones del uso
6. Datos técnicos
7. Preparación para el trabajo
8. Conexión a la red
9. Puesta en marcha y uso del aparato
10. Los servicios diarios
11. Equipamiento del aparto, observaciones finales
12. Indice de las partes para el dibujo del ensamble
13. Información para los usuarios sobre la retirada de equipos eléctricos y electrónicos
14. Carta de garantía

Declaración de conformidad - disponible en la sede del fabricante

Condiciones generales de seguridad - folleto adjunto al aparato

ATENCION Durante el funcionamiento de la máquina se recomienda respetar las reglas básicas de la seguridad de trabajo con el fin de evitar incendios, electrocución o daños mecánicos. Antes de utilizar la máquina, lea el Manual de Instrucciones. Pedimos guardar el Manual de Instrucciones, Instrucciones de Seguridad de Trabajo y Declaración de Conformidad. Rigurosa adhesión a las indicaciones y recomendaciones que figuran en el Manual de Instrucciones influirán en la prolongación de la vida de su máquina.

2. REGULACIONES DETALLADAS DE SEGURIDAD EN EL TRABAJO

Advertencias sobre el funcionamiento de la bomba sumergible:

- *El equipo puede ser utilizado por los niños de 8 años o más, las personas con limitaciones físicas, sensoriales o psíquicas, las personas sin experiencia, las personas sin conocimiento previo del equipo, solo si son supervisadas o han sido informadas y han entendido la información necesaria sobre el riesgo de usar el equipo. Los niños no deberían jugar con el equipo. La limpieza y las acciones de conservación no pueden ser realizadas por los niños sin supervisión. El equipo puede ser usado por la persona que conoce y entiende el contenido del Manual de Instrucciones.*
- *No hay que permitir que la bomba de agua trabaje en vacío, sin agua.*
- *No hay que forzar la bomba de agua (por ej. ahogándola en la parte de la conexión de bombeo).*
- *La bomba de agua no puede trabajar, no puede ser conectada a la red, cuando en el depósito de agua, en el cual vamos a trabajar, se encuentre gente o animales.*
- *La bomba de agua no puede ser utilizada para la limpieza u otros trabajos relacionados con las piscinas de natación.*
- *El entorno de la conexión de aspiración debe estar bastante limpio, para que no se tape el orificio de su entrada.*
- *Durante el trabajo la bomba de agua debe estar completamente sumergida en el agua.*
- *El encendido y el apagado de la bomba de agua no se puede realizar solamente por medio del funcionamiento automático del interruptor flotante.*
- *No está admitido el bloqueo del interruptor flotante.*
- *Para el traslado de la bomba de agua utilizar sólo el mango diseñado para tal fin.*
- *La bomba de agua puede ser alimentada únicamente por la protección diferencial residual con la corriente nominal que no supera 30 mA.*
- *No trasladar, no fijar o tirar del interruptor flotante de la bomba de agua. Para la fijación de la bomba de agua utilizar únicamente el mango diseñado para tal fin.*
- *Para conectar el aparato use un cable de extensión previsto para el uso en exteriores (la toma debe estar provista de una clavija de tierra) y protegido contra salpicaduras de agua. La conexión del cable con la extensión no puede estar en el agua.*
- *El flotador durante el trabajo deberá flotar en la superficie de agua sin problemas, no deberá chocarse contra obstáculos, dado que su bloqueo podrá causar daños a la bomba.*

3.DESCRIPCIÓN DEL APARATO (FIG. A)

1. Mango para trasladar y colgar la bomba de agua de agua 2. Conexión de bombeo con el adaptador 3. Base de la bomba de agua y cubierta de la conexión de aspiración 4. Interruptor flotante 5. Mango para ajustar el nivel de accionamiento del interruptor flotante.

4. USO PREVISTO DEL APARATO

Las bombas de aguas sumergibles están diseñadas para el bombeo de agua limpia y sucia (el diámetro máx. de impurezas 35 mm) para el uso doméstico. Pueden ser utilizadas para el bombeo del agua de los pozos, estancos, en situaciones de emergencia, también durante las inundaciones de sótanos.

5. RESTRICCIONES DEL USO

La bomba de agua no está diseñada para trabajar con los otros medios que no sea el agua. En particular no se puede utilizar la bomba de agua para bombear las sustancias abrasivas, inflamables, explosivas, combustibles, aceites, ácidos, materiales orgánicos, aguas residuales del hogar, así como las aguas de bombeo contaminada de este tipo de sustancias. No bombear agua con la temperatura superior a 35 °C. La bomba de agua no está prevista para limpiar las piscinas de natación y otros tratamientos que estén relacionados. La bomba de agua no puede ser utilizada para un trabajo continuo por ej. como la bomba de agua de circulación en un estanco o como el aireador de un depósito de agua. En el diseño y la construcción de la bomba de agua no se había previsto el uso del aparato a los fines profesionales/comerciales.

El uso inapropiado o que no esté de acuerdo con el Manual de Instrucciones anulará inmediatamente los Derechos de Garantía y la Declaración de Conformidad pierde su validez.

LAS CONDICIONES DE TRABAJO PERMITIDAS

No dejar el aparato en funcionamiento sin vigilancia.

No usar la bomba de agua en los depósitos, en los cuales se encuentran las personas o animales No usar para bombear líquidos distintos del agua

Temperatura máxima de agua bombeada: 35 °C

6. DATOS TÉCNICOS

	DED8841	DED8843	DED8844X	DED8845X
Tensión nominal	230 V ~50 Hz			
Potencia nominal	550 W	900W		1100W
Carcasa	plástico		Acero	
Altura máxima de bombeo	7 m	9 m	9 m	10 m
Caudal máximo	11000l/h	14500l/h	14500l/h	16000l/h
Profundidad máxima de inmersión	7 m			
Grado de protección IP	IP X8			
Temperatura máxima de agua	35 °C			
Tamaño máximo de grano	35 mm			

7. PREPARACIÓN PARA EL TRABAJO

Antes de comenzar el trabajo es necesario controlar el estado del cable de alimentación.

En caso de que el cable esté dañado, hay que llevar el aparato al servicio.

El cambio puede realizar solamente el servicio calificado.

No está admitido hacerlo por cuenta propia.

La red de alimentación debe poseer la conexión de puesto tierra que funcione bien.

El aparato debería ser alimentado por una protección diferencial residual (DDR / RDC) con una corriente de fuga nominal no superior a 30 mA.

A la conexión de bombeo de la bomba de agua (Fig. A, pos. 2) conectar la manguera de bombeo. La conexión de bombeo está adaptada para las conexiones con la rosca de tubo: la rosca de una pulga y media 3/2'' (directamente sobre el rodillo de conexión) o la rosca de una pulgada 1'' (en la punta enroscada sobre el rodillo) A la conexión de bombeo enroscada sobre el rodillo se puede conectar también las mangueras con el acople rápido con un diámetro de 35 mm y 25 mm (a veces llamadas por los fabricantes como mangueras de 5/4 " y 1 "). Hay que tener en cuenta que las conexiones de la manguera de bombeo y de la conexión de bombeo deben estar debidamente selladas y aseguradas. Las conexiones roscadas se pueden sellar por ej. con una cinta de teflón, y las mangueras de acople rápido asegurarla con una cinta (abrazadera/perno en U), para impedir que se baje durante el funcionamiento. Las mangueras de bombeo, sellados y cintas no se encuentran en el equipamiento del aparato.
En caso de ser necesario se puede recortar el cable del interruptor flotante, guardándolo en el mango previsto para eso (Fig. A, pos. 5).
Bajar la bomba de agua al depósito, en el cual vamos a trabajar - hay que tener de no usar el cable de alimentación para bajar la bomba de agua. Para bajar la bomba de agua usar el mango (Fig. A:, pos. 1), al cual, para mayor seguridad, podemos atar una cuerda adicional (la cuerda no forma parte del equipamiento). Si la bomba de agua va a estar sobre el fondo del depósito, hay que asegurarse de que esté colocada sobre una superficie plana. El entorno del cesto de la conexión de aspiración (Fig. A, pos. 3) debería estar limpio, sin elementos que lo puedan tapar. Asegurase de que no se ha pasado la profundidad máxima de inmersión. Asegurarse de que no se ha pasado de la altura máxima del levantamiento de la bomba de agua (nota: la altura del levantamiento se mide desde la superficie del agua hasta el punto más alto donde está puesta la manguera de bombeo). Antes de conectar a la red de alimentación hay que asegurarse que el interruptor flotante (Fig. A, pos. 4) flota libremente sobre el agua. Comprobar que el tubo de bombeo (en caso de usar la manguera flexible), no está en ninguna parte doblada, torcida o apretada por un objeto, que impediría el flujo de agua bombeada.

8. CONEXIÓN A LA RED

Antes de conectar la máquina a una fuente de alimentación, asegúrese de que la tensión de alimentación corresponde al valor indicado en la placa del fabricanteLa instalación de alimentación de la máquina debería estar hecha en conformidad con los requisitos esenciales relativos a instalaciones eléctricas y de cumplir con las exigencias de seguridad del usuario. Los parámetros de la sección transversal mínima del cable de alimentación y el valor mínimo del fusible, dependiendo de la unidad de potencia se dan en la siguiente tabla. La instalación debe ser realizada por un electricista autorizado. En caso de utilizar un cable alargador debe tenerse en cuenta que la sección del hilo no sea menor que la requerida (ver tabla). El cable eléctrico extender de manera que no esté expuesto al riesgo del corte durante el trabajo. No usar los alargadores dañados.Controlar periódicamente el estado técnico del cable de alimentación. No tirar del cable de alimentación.

Potencia de la máquina [W]	Sección transversal mínima [mm2]	Valor mínimo del fusible tipo C [A]
<700	0,75	6
700÷1400	1	10
1400÷2300	1,5	16
>2300	2,5	16

9. PUESTA EN MARCHA DEL APARATO

La bomba de agua se pondrá en marcha automáticamente, si está conectada a la red, y el interruptor flotante esté flotando arriba. En el momento, cuando baje el nivel de agua, y el interruptor flotante se baje, la bomba de agua se apagará automáticamente. No está admitido fijar el interruptor flotante en la posición «encendido (ON)» en forma permanente Durante el trabajo la bomba de agua debería estar todo el tiempo sumergida en el agua. El funcionamiento de la bomba de agua en una inmersión parcial o marcha en vacío puede dañar el motor. El daño provocado por ese tipo de uso inapropiado no está cubierto por garantía.

10. LOS SERVICIOS DIARIOS

La bomba de agua de ser inspeccionada regularmente en caso de uso temporal (por ej. el bombeo de agua de los sótanos inundados) antes y después de cada uso, en el caso de una conexión permanente al menos cada cinco semanas. Controlar el estado del cable de alimentación, y del funcionamiento del interruptor flotante. Limpiar la bomba de agua utilizando el chorro de agua limpia, no usar a los detergentes ni productos químicos fuertes.

11. EQUIPAMIENTO DEL APARTO, OBSERVACIONES FINALES

1. Bomba de agua 2.Rodillo de conexión 3. Punta de conexión de bombeo
Observaciones finales
Al realizar el pedido de piezas de repuesto, por favor proporcione el número de parte - ver la especificación de las piezas y dibujo adjunto. Por favor, describir la pieza dañada, indicando además la fecha aproximada de compra o número de lote.
Durante el periodo de garantía la reparación se hace en base de las condiciones descritas en la Carta de Garantía.
La pieza de reclamo, por favor enviarla a reparar al lugar de compra (el vendedor está obligado a aceptar el producto reclamado), o enviar a la Central de Servicio DEDRA-EXIM (dirección se encuentra en la pág. 2 en el Manual de Instrucciones y Carta de Garantía). Por favor adjuntar la Carta de Garantía emitida por DEDRA-EXIM. Sin este documento el arreglo será tratado como el servicio fuera de garantía. Después del periodo de garantía los arreglos se realizan en el Servicio Central. El producto dañado hay que enviar al Servicio (el costo de envío cubre el usuario).

12. LISTA DE PIEZAS DE DIBUJO DE ENSAMBLE

DED8841, DED8843 (Rys B)

1	Cable de alimentación	16	Cubierta del motor
2	Interruptor flotante	17	Manguito sellador
3	Perno	18	Anillo sellador
4	Arandela plana	19	Arandela
5	Carcasa superior de la bomba de agua	20	Rotor
6	Cubierta del cable del interruptor	21	Tuerca
6-1	Cubierta del cable de alimentación	22	Carcasa de la bomba de agua
7	Soporte del cable	23	O-Ring (Junta)
8	Condensador	24	Cesto de aspiración
9	Soporte para fijar mangueras	25	Perno
10	Tornillo	26	Base del cesto de aspiración
11	Cubierta superior del motor	27	Perno
12	Arandela elástica	28	Bolita de acero
13	Rodamiento	29	Oreja
14	Rotor	30	Tornillo
15	Estátor	31	Junta
15-1	Casquillo	32	Rodillo de la conexión de bombeo
15-2	O-Ring (Junta)	33	Punta de la conexión de bombeo

DED8844X, DED8845X (Rys C)

1	Cable de alimentación	16-9	Precinto de ajuste (abrazadera)
2	Interruptor flotante	17	Sellado
3	Tornillo	18	Rodamiento
4	Mango de la bomba de agua	19	Rotor
5	Tuerca	20	Estátor
6	Tornillo	23	Sellado
7	Carcasa de la bomba de agua	24	Casquillo
8	O-Ring (Junta)	25	O-Ring (Junta)
9	Guarda superior	26	Cubierta del motor
10	Cubierta del cable de alimentación	27	Arandela
11	Cubierta del cable de interruptor	28	Rotor
12	Soporte del cable	29	Tornillo de rotor
13	Condensador	30	O-Ring (Junta)
14	Fijación del cable	31	Cubierta
15	Tornillo	32	Tornillo
16	Cubierta superior del motor	35	Anillo sellador
16-1	Protección del cable	36	Cesto de aspiración
16-2	Arandela elástica	37	Rodillo de la conexión de bombeo
16-3	Puesta a tierra	38	Sellado
16-4	Orificio de puesta a tierra	39	Punta de la conexión de bombeo
16-5	Cubierta de puesta a tierra	40	Purgador.
16-6	Arandela elástica	41	Bolita de acero
16-7	Tornillo	43	Base del cesto de aspiración
16-8	Cubiertas de cables	44	Tornillo

13. INFORMACIÓN PARA LOS USUARIOS SOBRE LA RETIRADA DE EQUIPOS ELÉCTRICOS Y ELECTRÓNICOS

(referente a los hogares)

El símbolo presentado en los productos o en la documentación adjuntada a ellos informa que los equipos eléctricos o electrónicos sin funcionar no se pueden tirar junto con otros residuos. El procedimiento adecuado en caso de que sea necesario neutralizarlos, usar nuevamente o recuperar sus subconjuntos, consiste en entregar el equipo a un punto de recogida especializado, donde será recogido gratuitamente. Las autoridades locales prestan información sobre la localización de los puntos de recogida de los equipos desgastados, p.ej. en sus páginas web..
Un desecho adecuado del equipo permite mantener los recursos valiosos y evitar un impacto negativo en la salud y el medio ambiente, que puede correr peligro por un tratamiento inadecuado de los residuos. Un desecho incorrecto de los residuos está sujeto a penalizaciones previstas por las correspondientes disposiciones locales.
Usuarios de los países de la Unión Europea

En caso de que sea necesario desechar los equipos eléctricos o electrónicos, rogamos contacten con el punto de venta más cercano o con el proveedor que les prestará más información.

Desecho de equipos en los países fuera de la Unión Europea

Tal símbolo concierne sólo a los países de la Unión Europea. En caso de que sea necesario desechar el presente producto, rogamos contacten con las autoridades locales o con el vendedor para obtener información sobre el procedimiento adecuado.

RO

Cuprinsul

1. Poze şi schiţe
2. Regulamentele detaliate de securitate în muncă
3. Descrierea aparatului
4. Destinaţia dispozitivului
5. Restricţii privind utilizarea
6. Date tehnice
7. Pregătirea dispozitivului de lucru
8. Racordarea la rețeaua de alimentare
9. Pornirea şi utilizarea aparatului
10. Folyó karbantartási tevékenységek
11. Completarea maşinii, observaţii finale
12. Lista pieselor din schiţa sistemului asamblat
13. Informația pentru utilizatori privind eliminarea utilajelor uzate
14. Fişa de garanţie

Declaraţia de conformitate – disponibilă la sediul producătorului

Condiţii generale de securitate – broşura anexată la aparat

ATENTIE **În timpul funcționării dispozitivului este întotdeauna obligatorie respectarea normelor generale de protecţie a muncii, pentru evitarea unui incendiu sau a electrocutării provocată de curentul electric sau a accidentelor cu urmări în rănirea ori apariția de leziuni mecanice. Înainte de punerea în funcțiune a dispozitivului, vă rugăm să citiți Manualul de utilizare. Vă rugăm să păstrați Manualul de utilizare și instrucțiunile privind respectarea normelor de protecţie a muncii și Declarația de conformitate. Respectarea cu strictețe a indicațiilor și a recomandărilor cuprinse în Manualul de utilizare, va contribui la extinderea duratei de utilizare a dispozitivului.**

2. REGULAMENTELE DETALIATE DE SECURITATE ÎN MUNCĂ

Avertizări privind funcționarea pompei submersibile:

- *Acest aparat poate fi folosit de copii cu vârsta de peste 8 ani şi de persoane cu capacităţi reduse fizice, senzoriale sau psihice, persoane fără experienţă şi cunoştinţe privind acest aparat, cu excepţia cazului în care aceste persoane sunt supravegheate sau instruite în privinţa folosirii aparatului de către o persoană responsabilă pentru siguranţa lor și dacă înţeleg pericolul la care se expun în timpul utilizării aparatului. Copiii nu au voie să se joace cu aparatul. Curăţarea şi întreţinerea aparatului nu trebuie făcută de copii, lăsați fără supraveghere. Aparatul poate fi folosit de o persoană care a citit cu atenție instrucțiunile generale de siguranță și a înțeles coținutul manualului de utilizare.*
- *Pompa nu poate lucra în mediu uscat fără apă.*
- *Pompa nu poate fi suprasolicitată (de ex. prin strangulare pe partea ştuţului de refulare).*
- *Pompa nu va lucra nu va fi conectată la reţea atunci când în bazinul cu apa în care pompa va fi utilizată se află oameni sau copii.*
- *Pompa nu poate să fie utilizată pentru curăţire şi alte operaţiuni privind bazinele.*
- *Împrejurimea ştuţului de aspirare trebuie să fie curată ca să nu aibă loc astuparea orificiului de intrare al ştuţului de aspirare al. pompei.*
- *În timpul funcţionării, pompa trebuie să fie în total scufundată în apă.*
- *Pornirea şi oprirea pompei poate avea loc numai prin acţionarea automatică al întrerupătorului cu flotor.*
- *Nu este permis să blocheze întrerupătorul plutitor.*
- *Pompa poate fi mutată numai cu ajutorul mânerului destinat pentru acest lucru.*
- *Pompa poate fi alimentată numai prin protecţia diferenţială cu un curent diferenţial nominal care nu depăşeste 30 mA.*
- *Nu mutaţi, nu fixaţi şi nu trageţi pompa de întrerupătorul cu flotor. Pentru agăţarea pompei utilizaţi numai mânerul destinat.*
- *Pentru a conecta dispozitivul, utilizați un prelungitor electric destinat utilizării în exterior (priza trebuie să fie dotată cu un știft de protecție) și protejat împotriva stropilor de apă. Conectarea cablului și a prelungitorului electroic nu poate să se afle în apă.*
- *În timpul funcționării pmpei plutitorul trebuie să plutească liber pe suprafața apei, fără să întâmpine obstacole, blocarea acestuia poate provoca deteriorarea pompei.*

3.DESCRIEREA APARATULUI (FIG A)

1. Mâner de transportat şi pentru agăţarea pompei. 2. Ştuţ de refulare cu adaptor 3. Baza pompei şi apărătoare ştuţului de aspirare. 4. Întrerupător cu flotor. 5. Mâner pentru reglarea nivelului de activare a întrerupătorului cu flotor.

4. DESTINAŢIA APARATULUI

Pompele submerisibile sunt destinate pentru pomparea apei curate şi impurităţilor (diametru maxim al impurităţilor 35 mm) pentru utilizarea casnică. Pot fi utilizate pentru pomparea apei din puţuri, ochi de apă în grădini în situaţii de avarii precum şi din pivniţele inundate.

5. RESTRICŢII PRIVIND UTILIZAREA

Pompa nu este destinată pentru funcţionare cu alt mediu decât apa. Este interzis utilizarea apei pentru pomparea substanţelor corozive, inflamabile, explozive, carburanţilor, uleiurilor, acizilor, bazelor, substanţelor organice, apelor reziduale menajere precum şi pomparea apei contaminate cu astfel de substanţii. Nu utilizaţi pentru pomparea apei la temperatura mai mare de 35 °C. Pompa nu este destinată pentru curăţarea bazinelor de înot şi alte operaţiuni la bazin. Pompa nu poate să funcţioneze continuu de ex. ca pompa de reciclare pentru ochi de apă, pompa de aerare a bazinelor de apă.

La construcţia şi proiectarea aparatului nu s-a prevăzut ca aparatul să fie utilizat în scopuri profesionale, de câştig.

Utilizarea în alte scopuri decat cele pentru care a fost concepută sau neconformă cu Manualul de utilizare duce la pierderea imediată a drepturilor de Garanție și la pierderea valabilității Declarației de conformitate.

CONDIȚII OPTIME DE LUCRU PERMISE

Nu lăsaţi aparatul pornit fără supraveghere.

Nu utilizaţi pompa în bazine în care se află oameni şi animalne.

Nu utilizaţi pentru pomparea altor lichide decât apa.

Temperatura maximă a apei pompate: 35 °C

6. DATE TEHNICE

	DED8841	DED8843	DED8844X	DED8845X
Tensiunea nominală	230 V ~50 Hz			
Puterea nominală	550 W	900W		1100W
Carcasa	Material sintetic		otel	
Înălţimea maximă de ridicare	7 m	9 m	9 m	10 m
Debit maxim 11000 l/h	11000l/h	14500l/h	14500l/h	16000l/h
Adâncimea permisă de imersiune	7 m			
Gradul de protecţie IP	IP X8			
Temperatura maximă a apei	35 °C			
Diametrul maxim al grăuntului	35 mm			

7. PREGĂTIREA PENTRU FOLOSIRE

Înainte de a începe munca trebuie să verificaţi starea cablului de alimentare. Dacă constataţi deteriorarea acestuia trebuie să trimiteţi aparatul pentru reparare. Înlocuirea poate fi efectuată numai de un service calificat.

Nu este permis înlocuirea însăşi a cablului de alimentare!

Reţeaua de alimentare trebuie să posedă o împământare de protecţie care funcţionează corect. Aparatul poate fi alimentat prin protecţia diferenţială (RCD) cu un curent diferenţial nominal care nu depăşeste 30 mA.

La ştuţul de refulare al pompei (Fig A, poz.) fixaţi tubul de refulare. Ştuţul de refulare este adaptat pentru conectarea tuburilor cu filete pentru ţevi, filet de unu şi jumătate ţol 3/2''(direct pe cotul de conectare) sau filet de un ţol 1'' (pe capătul înşurubat pe cot). Pe capătul ştuţului de refulerare înşurubat pe cot se poate de asemenea conecta furtunuri fixate prin apăsare, de un diametru de 35 mm şi 25 mm (uneori definite de producător ca furtuni 5/4'' şi 1''). Trebuie să aveţi în vedere ca conexiunea tubului de refulare şi ştuţului de refulare să fie adecvat etanşată şi asigurată. Conexiunile filetate pot fi etanşate de ex. cu ajutorul benzi de teflon, iar furtunile fixate trebuie asigurate suplimentar cu bandă (de ex. colier) pentru a împiedica alunecarea acestora în timpul funcţionării pompei. Tuburile de refulare, etanşeităţile şi benzile nu sunt în dotarea completă a aparatului. Dacă va fi nevoie tubul întrerupătorului cu flotor poate fi scurtat, plasându-l în mânerul destinat pentru asta. (Fig. 5 poz. 5)

Pompa coborâţi în rezervorul unde va lucra, aveţi grijă să nu coborâţi pompa ţinând de cablu de alimentare!. Pentru coborârea pompei folosiţi mânerul (Fig. A, poz. 1) de care dacă va fi nevoie conectaţi un cablu suplimetar (cablu nu este în dotarea completă a aparatului). Dacă pompa va fi aşezată pe fundul rezervorului trebuie să vă asiguraţi că este aşezată pe o suprafaţă plană. În împrejurimea coşului din împrejurimea ştuţului de aspirare (fig.A, poz. 3) nu pot fi impurităţi care ar putea astupa ştuţul. Asiguraţi-vă că nu s-a depăşit adâncimea maximă permisă de imersiune. Asiguraţi-vă că nu s-a depăşit înălţimea maximă de ridicare a pompei (atenţie: înălţimea de ridicare a pompei se măsoară de la suprafaţa apei până la punctul cel mai de sus al tubului de refulare). Înainte de a conecta la reţeaua de alimentare asiguraţi-vă că întrerupătorul cu flotor (Fig. A, poz. 4) pluteşte liber pe suprafaţa apei. Verificaţi dacă tubul de refulare (în cazul utilizării furtunului flexibil) nu este nicăieri îndoit, răsucit sau apăsatcu un obiect care ar împiedica curgerea apei pompate.

8. RACORDAREA LA REȚEAUA DE ALIMENTARE

Înainte de a conecta dispozitivul la o sursă de alimentare, asiguraţi-vă că tensiunea de alimentare corespunde cu datele de pe plăcuţa dispozitivului.

Instalația de alimentare cu energie electrică a mașinii, trebuie să fie efectuată în conformitate cu cerințele standard referitoare la instalațiile electrice și să respecte normele de siguranță în timpul utilizării. Parametrii cablului de alimentare cu secțiunea minimă a conductoarelor și valoarea minimă a siguranței în funcție de puterea motorului dispozitivului, sunt prezentate în tabelul de mai jos.Instalația electrică trebuie să fie efectuată de un electrician autorizat. Atunci când se utilizează prelungitoare, trebuie să țineți seama de

faptul că secţiunea minimă a conductoarelor acestora să nu fie mai mică decât valoarea necesară (a se vedea tabelul). Cablul electric va fi astfel aşezat încât în timpul lucrărilor să nu fie expus tăierii sau deteriorării. A nu se folosi prelungitoare deteriorate.Verificaţi periodic starea tehnică a cablului de alimentare. Nu trageţi de cablu de alimentare pentru a-l scoate din priză.

Puterea maşinii [W]	Secţiunea minimă a cablului [mm2]	Valoarea minimă a siguranţei tip C [A]
<700	0,75	6
700÷1400	1	10
1400÷2300	1,5	16
>2300	2,5	16

9. PORNIREA APARATULUI

Pompa porneşte în mod automat dacă va fi conectată la reţeaua de alimentare, iar întrerupătorul cu flotor va fi ridicat în sus de puterea apei care asigură flotabilitatea. În cazul în care nivelul apei cade iar întrerupătorul cu flotor cade, pompa se întrerupe în mod automat.

Este interzis fixarea ajustarea permanent a întrerupătorului cu flotor în poziţia ”pornit”. Pompa în timpul funcţionării trebuie să fie imersată în apă. Funcţionarea pompei imersată parţial sau funcţionarea în mediu uscat poate duce la deteriorarea motorului Deteriorarea pricinuită de incorectă utilizare nu este acoperită de garanţie.

10. VERIFICĂRI ŞI REGLAJE CURENTE

Pompa trebuie verificată periodic: atunci când este utilizată pe o perioadă temporară (de ex. pentru pomparea apei din pivniţele inundate) şi înainte şi după fiecare utilizare. Dacă este conectată în mod permanent, pompa trebuie verificată cel puţin o dată pe 5 săptămâni. Verificaţi starea cablului de alimentare, verificaţi funcţionarea întrerupătorului cu flotor. Pompa curăţaţi cu ajutorul jetului de apă curată, neutilizând detergente ori substanţe chimice corozive.

11. DOTAREA COMPLETĂ A APARATULUI, OBSERVAŢII FINALE

1. Pompa 2. Cot de conectare 3. Capătul ştuţului de refulare

Observaţii finale

La comanda pieselor de schimb vă rugăm să ne furnizaţi numărul piesei – vezi specificaţia piesei şi desenul de ansamblu. Vă rugăm să descrieţi piesa deteriorată indicând termenul orientativ de cumpărare a aparatului şi numărul de lot al piesei. În perioada de garanţie reparaţiile sunt efectuate în condiţiile descrise în Certificatul de Garanţie. Vă rugăm să aduceţi produsul reclamat la locul de achiziţionare (vânzătorul este obligat să primească produsul reclamat), sau să-l trimite la Service-ul Central DEDRA-EXIM (adresul de contact se află pe pagina 2 al Manualului de Utilizare precum şi în Certificatul de Garanţie. Vă rugăm să ataşaţi Certificatul de Garanţie emis de DEDRA-EXIM. Fără acest document reparaţia va fi tratată ca după garanţie.

După perioada de garanție, reparațiile vor fi realizate de Service-ul Central.Produsul defect trebuie trimis la Service (cheltuielile de transport vor fi suportate de client).

12. SCHEMA ŞI TABELUL PĂRŢILOR COMPONENTE

DED8841, DED8843 (Rys B)

1	Cablul de alimentare	16	Apărătoarea motorului
2	Întrerupătorului cu flotor	17	Manşon de etanşare
3	Şurub	18	Inel de etanşare
4	Şaibă plană	19	Şaibă
5	Carcasa superioară a pompei	20	Rotor
6	Apărătoarea cablului întrerupătorului	21	Piuliţa
6-1	Apărătoarea cablului de alimentare	22	Carcasa pompei
7	Mânerul cablului	23	O-ring
8	Condensator	24	Coşul de aspirare
9	Dispozitivul de prindere pentru fixarea cablurilor (tuburilor)	25	Şurub
10	Şurub	26	Baza coşului de aspirare
11	Apărătoarea superioară a motorului	27	Şurub
12	Şaibă arcuitoare	28	Bilă din oţel
13	Lagăr	29	Ochi
14	Rotor	30	Şurub
15	Stator	31	Garnitură de etanşare
15-1	Manşon	32	Cotul ştuţul de refulare
15-2	O-ring	33	Capătul ştuţul de refulare

DED8844X, DED8845X (Rys C)

1	Cablul de alimentare	16-9	Colier de fixare
2	Întrerupător cu flotor	17	Garnitură de etanşare
3	Şurub	18	Lagăr
4	Mânerul pompei	19	Rotor
5	Piuliţa	20	Stator
6	Şurub	23	Garnitură de etanşare
7	Carcasa pompei	24	Manşon
8	O-ring	25	O-ring
9	Apărătoarea superioară	26	Apărătoarea motorului
10	Apărătoarea cablului de alimentare	27	Şaibă
11	Apărătoarea cablului întrerupătorului	28	Rotor
12	Dispozitivul de prindere pentru cablu (tub)	29	Şurubul rotorului
13	Condensator	30	O-ring
14	Fixarea cablului (tubului)	31	Apărătoarea
15	Şurub	32	Şurub
16	Apărătoarea superioară a motorului	35	Inel de etanşare
16-1	Apărătoarea cablului	36	Coşul de aspirare
16-2	Şaibă arcuitoare	37	Cotul ştuţului de refulare
16-3	Împământare	38	Garnitura de etanşare
16-4	Ochi de împământare	39	Capătul ştuţului de refulare
16-5	Apărătoarea împământării	40	Supapa de aer
16-6	Şaibă arcuitoare	41	Bilă de oţel
16-7	Şurub	43	Baza coşului de aspirare
16-8	Apărătoarele cablurilor (tuburilor)	44	Şurub

13. INFORMAȚIA PENTRU UTILIZATORI PRIVIND ELIMINAREA UTILAJELOR UZATE

(se referă la gospodării de casă)

Simbolul prezentat, aplicat pe produse sau în documentația anexată, vă informează că acest tip de produse electrice sau electronice, care s-au defectat, nu trebuie aruncat la gunoi împreună cu deșeurile obișnuite. Procedura corectă în caz de utilizare, reciclare sau recuperare a subsansamblelor constă în predarea dispozitivului la centrul specializat de colectare, unde va fi recepționat gratuit. Informațiile despre locuri de colectare a utilajelor uzate, vor fi furnizate de autoritățile locale de ex. pe site-urile web acestora.

Utilizarea corectă a dispozitivului va permite păstrarea unor elemente valoroase și evitarea unui impact negativ asupra sănătății și mediului, care pot fi periclitate din cauza procedurilor necorespunzătoare de eliminarea deșeurilor.

Utilizatorii din țările membre Uniunii Europene

Dacă doriți să scăpați de dispozitive electrice sau electronice, vă rugăm să contactați cel mai apropiat centru de vânzare sau furnizorul, pentru informații suplimentare.

Eliminarea deșeurilor în țările din afara Uniunii Europene

Acest simbol se referă numai la țările membre ale Uniunii Europene.Dacă doriți să eliminați produsul respectiv, vă rugăm să contactați autoritățile locale sau vânzătorul pentru a obține informațiile despre modul corect de procedură.

NL

Inhoudsopgave

1. Foto's en tekeningen
2. Bijzondere veiligheidsregels
3. Omschrijving van het toestel
4. Bestemming van het toestel
5. Beperking van het gebruik
6. Technische gegevens
7. Op bedrijf voorbereiden
8. Aan het netwerk aansluiten
9. Inschakelen en gebruik van het toestel
10. Gebruik van het toestel
11. Samenstelling van het apparaat, slotopmerkingen
12. Overzicht van de onderdelen van de assemblagetekening
13. Informaties voor de gebruikers over het verwijderen van elektrische en elektronische apparaten.
14. Garantiebewijs
Conformiteitsverklaring - beschikbaar op het kantoor van de producent
Algemene veiligheidsregels –de brochure meegeleverd met het apparaat.

LET OP Het wordt aanbevolen om tijdens het bedrijf met het toestel altijd de belangrijkste arbeidsveiligheidsregels op te volgen om het uitbreken van de brand, elektrische schok of mechanische letsels te vermijden. Vooraleer het toestel te gebruiken gelieve de inhoud van de Gebruiksaanwijzing te lezen. De Gebruiksaanwijzing, arbeidsveiligheidsvoorschriften en de Conformiteitsverklaring bewaren. Door de aanwijzingen en aanbevelingen van de Gebruiksaanwijzing strikt op te volgen wordt de duurzaamheid van uw toestel verlengd.

2. BIJZONDERE VEILIGHEIDSREGELS

Waarschuwingen met betrekking tot de werking van de onderwaterpomp:

- *Het toestel mag worden gebruikt door kinderen van 8 jaar en ouder en door personen met lichamelijke, zintuiglijke of verstandelijke beperkingen, personen zonder ervaring, personen die geen kennis over het toestel hebben indien ze onder toezicht zijn of instructies hebben gekregen over het veilig gebruik van het toestel en de informatie over de risico's die het gebruik van het apparaat met zich meebrengt, hebben begrepen. De kinderen mogen niet met het toestel spelen. Reiniging- en onderhoudswerkzaamheden mogen niet door kinderen zonder toezicht worden verricht. Het toestel mag enkel door een persoon worden gebruikt die de Gebruiksaanwijzing heeft gelezen en begrepen. Algemene veiligheidsvoorwaarden van de werkplek*
- *Het is niet toegestaan dat de pomp droog, zonder water werkt.*
- *De pomp niet overbelasten (bv. door het smoren aan de zijde van het aanvoerstuk).*
- *De pomp mag niet werken en niet op het netwerk worden aangesloten wanneer in het waterreservoir, dat zal worden gebruikt, zich mensen of dieren bevinden.*
- *De pomp nooit voor reiniging of andere handelingen in de zwembaden gebruiken.*
- *De omgeving van het aanvoerstuk moet altijd schoon zijn dat de opening van het aanvoerstuk van de pomp niet wordt verstopt.*
- *Tijdens het bedrijf moet de pomp geheel zijn ondergedompeld.*
- *Aan- en uitzetten van de pomp wordt door automatische werking van de vlotterschakelaar gerealiseerd.*
- *Het is niet toegestaan de vlotterschakelaar te blokkeren.*
- *Voor verplaatsten van de pomp altijd de draaggreep gebruiken.*
- *De pomp moet worden gevoed met de aardlekschakelaar (RCD) met een nominale lekstroom van maximaal 30 mA.*
- *De pomp niet verplaatsen, niet bevestigen en de vlotterschakelaar niet trekken. Voor ophangen van de pomp enkel de geschikte greep gebruiken.Gebruik een verlengsnoer geschikt voor buitenshuis gebruik om toestellen aan te sluiten (het stopcontact moet uitgerust zijn met een beschermingspin en beschermd tegen waterspetters). De verbinding van de stekker met het verlengsnoer mag niet in het water liggen.*
- *De pompvlotter moet vrij drijven op het wateroppervlak, mag geen obstakels tegenkomen want deze kunnen de pomp beschadigen.*

3.OMSCHRIJVING VAN HET APPARAAT (AFB. A)

1. Handgreep voor het dragen en ophangen van de pomp. 2. Aanvoerstuk met de adapter. 3. Onderbouw van de pomp en afschermingskap van het zuigstuk. 4. Vlotterschakelaar. 5. Handgreep voor het afstellen van een activeringsniveau van de vlotterschakelaar.

4. BESTEMMING VAN HET APPARAAT

De dompelpompen zijn bedoeld voor het pompen van zuiver- en vuilwater (maximale diameter van vuildeeltjes 35 mm) voor eigen huishoudelijk gebruik. Ze kunnen worden gebruikt om water uit putten, tuinvijvers en ook in noodgevallen zoals een overstroming of ondergelopen kelder te pompen.

5. BEPERKINGEN IN HET GEBRUIK

De pomp is niet bedoeld om met andere vloeistoffen dan water te werken. In het bijzonder is het verboden om met de pomp corrosieve, brandbare, explosieve stoffen, brandstof, olie, zuren, basen, organische materialen, huishoudelijk afvalwater te pompen als ook om met dergelijke stoffen verontreinigde water over te pompen. Het is niet geschikt voor het pompen van water bij een temperatuur boven 35°C. De pomp is niet bedoeld voor reiniging van zwembaden en andere dergelijke handelingen. De pomp mag niet worden gebruikt voor een continubedrijf bv. als een circulatiepomp in een vijver of een beluchtingspomp in een waterreservoir. Het ontwerp en de constructie van de pomp wordt niet bedoeld voor professionele/commerciële toepassingen.

Het gebruik van het apparaat niet in overeenstemming met de Gebruiksaanwijzing veroorzaakt onmiddellijk verlies van de Garantierechten en de Verklaring van Overeenstemming wordt ongeldig.

TOEGELATEN WERKONSTANDIGHEDEN

Laat ingeschakeld apparaat nooit zonder toezicht.
Gebruik de pomp nooit in bassins waarin zich mensen of dieren bevinden.
Gebruik nooit voor het pompen van andere vloeistoffen dan water.
Maximale aanvoertemperatuur: 35 °C

6. TECHNISCHE GEGEVENS

	DED8841	DED8843	DED8844X	DED8845X
Nominale spanning	230 V ~50 Hz			
Nominaal vermogen	550 W	900W		1100W
Behuizing	kunststof		staal	
Maximale opvoerhoogte	7 m	9 m	9 m	10 m
Maximale wateropbrengst	11000l/h	14500l/h	14500l/h	16000l/h
Maximale toegelaten dompeldiepte	7 m			
IP-Beschermklasse	IP X8			
Maximale watertemperatuur	35 °C			
Maximale korrelgrootte	35 mm			

7. OP WERK VOORBEREIDEN

Controleer voor gebruik de staat van het netsnoer.
Bij geconstateerde beschadiging het apparaat voor reparatie leveren.
De vervanging wordt door alleen door gekwalificeerde service uitgevoerd.
De zelfstandige vervanging van het netsnoer is niet toegestaan.
Het voedingsnet moet correct worden geaard.
Het apparaat moet worden gevoed met de aardlekschakelaar (RCD) met een nominale lekstroom van maximaal 30 mA.
Monteer aan het aanvoerstuk (Afb. A, pos. 2) de afvoerslang. Het aanvoerstuk is geschikt voor sluiting met slangen met schroefdraad: Ø 3/2'' (direct op elleboog) of Ø 1'' (aan het stuk gedraaid op de elleboog). Aan het uiteinde van het aanvoerstuk gedraaid op de elleboog kunnen ook de persslangen met de diameters van 35 mm en 25 mm worden gesloten (soms door de fabrikanten als 5/4'' en 1'' slangen bepaald). Neem in acht dat de verbinding van de aanvoerslang en het aanvoerstuk correct moeten worden afgedicht en beveiligd.
De schroefdraadverbindingen kunnen bv. met een teflonband worden afgedicht en de persslangen moet nog extra met een U-bolt worden afgedicht om het wegglijden tijdens het bedrijf te voorkomen. De drukslangen, afdichtingen en banden zijn bij de levering niet inbegrepen.
Indien nodig kan de vlotterschakelaar worden ingekort door deze in de hiervoor bestemde greep te plaatsen (Afb. A, pos. 5).
Laat de pomp in een reservoir neer - neem in acht dat de pomp bij het neerlaten nooit met het netsnoer wordt gehouden! Gebruik bij neerlaten van de pomp de handgreep (Afb. A, pos. 1) waarop eventueel een extra koord kan worden gebracht (een koord wordt niet inbegrepen).
Als de pomp op de bodem van een bassin zal worden geplaatst, zorg ervoor dat de pomp zich op een vlakke ondergrond bevindt. De omgeving rond de korf van het zuigstuk (Afb.A, pos. 3) moet vrij van verontreinigingen zijn die het kunnen verstoppen.
Zorg ervoor dat de maximale toegestane dompeldiepte niet wordt overschreden. Zorg ervoor dat de maximale opvoerhoogte van de pomp niet wordt overschreden (let op: de opvoerhoogte wordt vanaf het wateroppervlak tot het bovenste punt van de aanvoerslang gemeten).
Zorg vóór het aansluiten dat de vlotterschakelaar (Afb. A, punt 4) vrij in water zweeft. Controleer dat de aanvoerslang (bij toepassing van de flexibele slang) niet verdraaid, geperst, gebogen of beschadigd is, het kan de doorstroom van het water verstoren.

8. AAN HET NETWERK AANSLUITEN

Vooraleer het toestel aan een elektriciteitsbron wordt aangesloten controleren of de voedingsspanning met de op de typeplaat weergegeven waarde correspondeert.De voedingsinstallatie van het toestel dient te worden uitgevoerd in overeenstemming met belangrijkste vereisten betreffende de elektrische installatie en dient aan de veiligheidseisen voor gebruik te voldoen. De parameters van de minimale diameter van de voedingskabel en de minimale waarde van de zekering afhankelijk van het vermogen van het toestel worden in de onderstaande tabel weergegeven.
De installatie dient door een bevoegde elektricien te worden uitgevoerd. Bij gebruik van verlengkabels dient men te controleren of de diameter van de draad niet kleiner dan vereist is (zie tabel). De elektrische kabel zo plaatsen dat hij tijdens bedrijf niet doorgesneden kan worden. Geen beschadigde verlengkabels gebruiken.De technische toestand van de voedingskabel periodiek controleren. Aan de voedingskabel niet trekken.

Het vermogen van het toestel [W]	De minimale leidingdiameter [mm2]	De minimale waarde van de zekerheid type C [A]
<700	0,75	6
700÷1400	1	10
1400÷2300	1,5	16
>2300	2,5	16

9. APPARAAT AANZETTEN

De pomp start automatisch wanneer het op een netwerk is aangesloten en de vlotterschakelaar naar boven door de opwaartse kracht van het water wordt opgetild. Op een moment dat het waterniveau daalt en de vlotterschakelaar daalt, schakelt de pomp automatisch uit.
Het is niet toegestaan vlotterschakelaar blijvend in de stand "aan" te monteren. De pomp dient tijdens het bedrijf in het water geheel te worden ondergedompeld. Het bedrijf van de pomp bij gedeeltelijke onderdompeling of bij het drooglopen kan de motor beschadigen.
Schades opgelopen door dergelijk misbruik vallen niet onder de garantie!

10. LOPENDE ONDERHOUDSHANDELINGEN

De pomp dient periodiek worden gekeurd: bij tijdelijk gebruik (bv. bij het pompen van water in ondergelopen kelder) vóór en na elk gebruik, in het geval van permanente aansluiting ten minste elke 5 weken. Controleer de toestand van het netsnoer en de vlotterschakelaar. Reinig de pomp met een stroom zuiver water, gebruik geen reinigingsmiddelen of agressieve chemicaliën.

11. SAMENSTELLING, SLOTBEPALINGEN

1. Pomp 2. Aansluitingselleboog3. Uiteinde van het aanvoerstuk

Slootopmerkingen

Bij bestelling van de reserveonderdelen gelieve nummer van een onderdeel op te geven - zie specificatie en schema voor samenstelling. Gelieve het beschadigde onderdeel beschrijven en de indicatieve beoordelingstermijn van de aankoop van het apparaat of het partijnummer opgeven.
In de garantieperiode worden de reparaties onder de condities als vermeld in de Garantiekaart uitgevoerd.

Het defecte product voor de reparatie naar de aankoopspunt (de verkoper is verplicht om het product te aanvaarden) of naar de Servicedienst van DEDRA-EXIM inleveren (adres op pag.2 van het Garantiebewijs).
Gelieve de door DEDRA-EXIM opgestelde Garantiekaart meeleveren.
Zonder dit document wordt de reparatie beschouwd als buiten de garantieperiode.
Na afgelopen garantieperiode wordt de reparatie door Centraal Servicedienst uitgevoerd. Het defecte product wordt naar het Service gestuurd (vervoerkosten op rekening van de gebruiker)

12. OVERZICHT VAN ONDERDELEN VAN HET MONTAGESCHEMA

DED8841, DED8843 (Rys B)

1	Voedingskabel	16	Motorkap
2	Vlotterschakelaar	17	Afdichtingskap
3	Schroef	18	Afdichtingsring
4	Vlakke ring	19	Onderzetter
5	Bovenste pompbehuizing	20	Rotor
6	Afschermkap van de kabel van de schakelaar	21	Moer
6-1	Afschermkap van het netsnoer	22	Pompbehuizing
7	Kabelhouder	23	O-ring
8	Condensator	24	Zuigkorf
9	Montagebeugel van de slangen	25	Schroef
10	Schroef	26	Onderbouw van de zuigkorf
11	Bovenste afschermkap van de motor	27	Schroef
12	Veer-onderzetter	28	Stalen kogel
13	Lager	29	Lus
14	Rotor	30	Schroef
15	Stator	31	Afdichting
15-1	Buis	32	Elleboog van het aanvoerstuk
15-2	O-ring	33	Uiteinde van het aanvoerstuk

DED8844X, DED8845X (Rys C)

1	Voedingskabel	16-9	Klemband
2	Vlotterschakelaar	17	Afdichting
3	Schroef	18	Lager
4	Pompgreep	19	Rotor
5	Moer	20	Stator
6	Schroef	23	Afdichting
7	Pompbehuizing	24	Buis
8	O-ring	25	O-ring
9	Bovenste beschermingsdeksel	26	Motorkap
10	Afschermkap van het netsnoer	27	Onderzetter
11	Afschermkap van de kabel van de schakelaar	28	Rotor
12	Kabelhouder	29	Rotorschroef
13	Condensator	30	O-ring
14	Bevestiging van de kabel	31	Beschermingskap
15	Schroef	32	Schroef
16	Bovenste afschermkap van de motor	35	Afdichtingsring
16-1	Kabelbescherming	36	Zuigkorf
16-2	Veer-onderzetter	37	Elleboog van het aanvoerstuk
16-3	Aarding	38	Afdichting
16-4	Aardingslus	39	Uiteinde van het aanvoerstuk
16-5	Bescherming van de aarding	40	Ontluchtingsklep
16-6	Veer-onderzetter	41	Stalen kogel
16-7	Schroef	43	Onderbouw van de zuigkorf
16-8	Afschermingen van de slangen	44	Schroef

13. INFORMATIES VOOR DE GEBRUIKERS OVER HET VERWIJDEREN VAN ELEKTRISCHE EN ELEKTRONISCHE APPARATEN.

(betreft particuliere huishoudens)

Het symbool op het product of in de gevoegde documenten betekent dat de defecte elektrische en elektronische producten niet bij het huishoudelijk afval mogen worden weggegooid. De correcte behandeling tijdens de verwijdering, hergebruik of recycling van de componenten berust op het leveren van het product bij de aangewezen inzamelingspunt, waar het gratis worden aangenomen. Informatie over de locatie van de inzamelingspunt van verbruikte apparatuur worden door de lokale overheden bv. op hun websites gepubliceerd.
Het correcte verwijderen van het apparaat maakt mogelijk dat de waardevolle onderdelen worden bespaard en de negatieve effecten op de gezondheid en het milieu worden vermeden, dat door een onjuiste verwerking van afval zou kunnen worden bedreigd.
Het niet correcte verwijderen van het afval veroorzaakt de oplegging van boetes als in de relevante nationale wetgeving voorzien.
Gebruikers in de Europese Unie
Bij verwijderen van elektrische en elektronische apparaten neem contact op met een nabij gelegen verkooppunt of een leverancier voor aanvullende informatie.
De verwijdering van het afval buiten de Europese Unie
Dit symbool heeft uitsluitend betrekking op de Europese Unie. Bij het verwijderen van dit product neem contact met lokale overheden of de verkoper voor aanvullende informatie hoe verder te handelen.

DE

Inhaltsverzeichnis

1. Bilder und zeichnungen
2. Ausführliche regelungen zur arbeitssicherheit
3. Beschreibung des gerätes
4. Bestimmung des gerätes
5. Benutzungsbeschränkungen
6. Technische daten
7. Vorbereiten zur inbetriebnahme
8. Anschluss an das stromnetz
9. Einschalten und benutzung des gerätes
10. Laufende bedienungstätigkeiten
11. Stückliste des gerätes, schlussbemerkungen
12. Teileverzeichnis für die zusammenstellungszeichnung
13. Nutzerinformationen über die abgabe von gebrauchten elektro- und elektronik-altgeräten
14. Garantiekarte
Konformitätserklärung – zugänglich im Sitz des Produzenten
Allgemeine Sicherheitsbedingungen – dem Gerät beigelegte Broschüre

ACHTUNG Beim Gebrauch sind immer zum Schutz gegen elektrischen Schlag, Verletzungs- und Brandgefahr grundsätzliche Sicherheitsmaßnahmen zu beachten. Die Bedienungsanleitung ist vor der ersten Inbetriebnahme sorgfältig und vollständig zu lesen. Bewahren Sie bitte die Bedienungsanleitung, Sicherheitshinweise und Konformitätserklärung sorgfältig auf. Äußerst strenge Beachtung der darin enthaltenen Sicherheitshinweise und Anweisungen wird sich positiv auf die Verlängerung der Lebensdauer Ihrer Fliesenschneidemaschine auswirken.

2. AUSFÜHRLICHE REGELUNGEN ZUR ARBEITSSICHERHEIT

Warnungen zum Betrieb der Tauchpumpe:

- *Dieses Gerät kann durch Kinder im Alter von 8 und mehr Jahren, Personen mit physischen, Gefühls- oder psychischen Beschränkungen, unerfahrene Personen, Personen, die keine Kenntnisse über das Gerät haben, nur unter Aufsicht oder nur dann verwendet werden, wenn sie über sicheren Umgang mit dem Gerät belehrt worden sind und die Informationen über das Risiko, welches mit der Benutzung des Gerätes verbunden ist, verstanden haben. Kinder sollen mit dem Gerät nicht spielen. Das Gerät darf nicht durch unbeaufsichtigte Kinder gereinigt oder gewartet werden. Das Gerät darf nur durch Personen verwendet werden, die sich mit dem Inhalt der Bedienungsanleitung genau bekannt gemacht und ihn verstanden hat.*
- *Man darf nicht zulassen, dass das Gerät im Trockenlauf ohne Wasser arbeitet.*
- *Die Pumpe ist nicht zu überlasten (z.B. durch Drosseln auf der Seite des Druckstutzens)*
- *Die Pumpe darf nicht arbeiten, darf nicht an das Netz angeschlossen werden, wenn im Wasserbecken, in dem sie verwendet werden soll, sich Menschen oder Tiere befinden.*
- *Die Pumpe darf nicht zum Reinigen oder für andere mit den Schwimmbecken verbundenen Eingriffe benutzt werden.*
- *Die Umgebung des Saugstutzens der Pumpe soll insoweit sauber sein, dass die Eintrittsöffnung des Saugstutzens nicht verstopft wird.*
- *Während der Arbeit soll die Pumpe ganz im Wasser eingetaucht sein.*
- *Ein- und Ausschalten der Pumpe kann nur über das automatische Ansprechen des Schwimmschalters erfolgen.*
- *Es ist nicht zulässig, den Schwimmschalter zu blockieren.*
- *Die Pumpe ist nur an dem dazu bestimmten Griff zu tragen.*
- *Die Pumpe darf nur über einen Fehlerstromschutzschalter, wo der Differenzialstrom keine 30 mA überschreitet, gespeist werden.*
- *Die Pumpe am Schwimmschalter nicht tragen, nicht befestigen und auch nicht ziehen.*
- *Zum Aufhängen der Pumpe nur den dazu bestimmten Handgriff benutzen.Um das Gerät anzuschließen, verwenden Sie ein Verlängerungskabel für den Gebrauch im Freien (die Steckdose sollte mit einem Schutzbolzen ausgestattet sein) und gegen Wasserspritzer geschützt. Die Steckverbindung des Kabels mit dem Verlängerungskabel darf nicht im Wasser liegen.*

- *Der Schwimmer der Pumpe während der Arbeit muss frei auf der Wasseroberfläche schwimmen, er sollte keine Hindernisse treffen, seine Blockade kann Beschädigung der Pumpe verursachen.*

3.BESCHREIBUNG DES GERÄTES (ZEICHNUNG A)

1. Trage- und Aufhängeöse. 2. Druckstutzen mit Adapter. 3. Pumpenbasis und Abdeckung des Saugstutzens. 4. Schwimmschalter. 5. Handgriff für die Einstellung des Ansprechniveaus des Schwimmschalters.

4. BESTIMMUNG DES GERÄTES

Die Tauchpumpen sind zum Pumpen von sauberem und verschmutztem Wasser (maximaler Durchmesser der Verschmutzungen 35 mm) im Haushaltsgebrauch bestimmt. Sie können zum Pumpen von Wasser aus Brunnen, Gartenwasseraugen und in Notsituationen aus mit Wasser überfluteten Kellern benutzt werden.

5. BENUTZUNGSBESCHRÄNKUNGEN

Die Pumpe ist nicht zum Betrieb mit einem anderen Medium bestimmt als Wasser. Insbesondere darf sie nicht zum Pumpen von ätzenden, leichtentzündlichen Substanzen, Explosivstoffen, Ölen, Säuren, Basen, organischen Substanzen, Hausabwasser verwendet werden, wie auch nicht zum Pumpen von Wasser, das mit derartigen Substanzen verunreinigt ist. Nicht benutzen zum Pumpen von Wasser, dessen Temperatur höher ist als 35 °C. Die Pumpe ist nicht zum Reinigen von Schwimmbecken und sonstigen Eingriffen, die sich darauf beziehen, bestimmt. Die Pumpe darf nicht im Dauerbetrieb verwendet werden, z. B. als Umlaufpumpe im Wasserauge, als Belüftungspumpe in einem Wasserbecken.

In der Konstruktion und im Aufbau der Pumpe ist keine Verwendung für professionelle und/oder Erwerbszwecke vorgesehen.

Eine bestimmungswidrige Benutzung oder eine Benutzung entgegen der Bedienungsanleitung verursacht sofortigen Verlust der Garantierechte und die Konformitätserklärung wird ungültig.

ZULÄSSIGE BETRIEBSBEDINGUNGEN

Das eingeschaltete Gerät nie ohne Aufsicht lassen.
Die Pumpe nicht in Becken verwenden, in denen sich Menschen oder Tiere befinden. Die Pumpe nicht zum Pumpen von anderen Flüssigkeiten verwenden als Wasser. Maximale Temperatur des Förderwassers: 35 °C

6. TECHNISCHE DATEN

	DED8841	DED8843	DED8844X	DED8845X
Nennspannung	230 V ~50 Hz			
Nennleistung	550 W	900W		1100W
Gehäuse	Kunststoff		Stahl	
Maximale Steighöhe	7 m	9 m	9 m	10 m
Maximale Förderleistung	11000l/h	14500l/h	14500l/h	16000l/h
Zulässigen Tauchtiefe	7 m			
Schutzgrad IP	IP X8			
Maximale Wassertemperatur	35 °C			
Maximaler Korndurchmesser	35 mm			

7. VORBEREITUNG ZUR ARBEIT

Vor Arbeitsbeginn unbedingt den Zustand der Speiseleitung prüfen.

Wird deren Beschädigung festgestellt, muss das Gerät unbedingt zur Reparatur abgegeben werden.

Der Austausch kann nur durch einen Fachservice vorgenommen werden.

Es ist untersagt, die Speiseleitung selbständig auszutauschen!

Das Speisenetz muss mit ordnungsgemäß funktionierender Schutzerdung ausgestattet sein.

Das Gerät soll über einen Fehlerstromschutzschalter (RCD) mit Nennableitstrom von weniger als 30 mA versorgt werden.

An den Druckstutzen der Pumpe (Zeichnung A, Pos. 2) die Förderleitung befestigen. Der Druckstutzen ist an den Anschluss von Leitungen mit Rohrgewinde angepasst: Anderthalbzollgewinde 3/2'' (direkt am Anschlusskrümmer) oder Ein-Zoll-Gewinde 1'' (Am Endstück, das auf den Krümmer aufgeschraubt wird). An das Endstück des Druckstutzens, das auf den Krümmer aufgeschraubt wird, kann man auch Schläuche anschließen, die ineinander hineingepresst werden, und Durchmesser von 35 mm und 25 mm (manchmal werden sie durch Produzenten entsprechend als Schläuche 5/4'' und 1'' bezeichnet) haben. Es ist daran zu denken, dass die Verbindungen der Förderleitung und des Druckstutzens verdichtet und gesichert werden müssen. Die Gewindeverbindungen können abgedichtet werden, z.B. mithilfe eines Teflonbandes, und Einpressschläuche sind zusätzlich mit einem Band (dem s.g. Ziehband) zu sichern, damit sie während der Arbeit nicht herunterrutschen. Die Förderleitungen, Dichtungen und Bänder gehören nicht zur Komplettierung des Gerätes. Bei Bedarf kann die Leitung des Schwimmschalters gekürzt werden, indem sie in dem dazu bestimmten Griff (Zeichnung A, Pos. 5) untergebracht wird. Die Pumpe in den Becken eintauchen lassen, in dem sie arbeiten soll – es ist daran zu denken, dass sie nicht an der Speiseleitung heruntergelassen wird! Zum Herunterlassen ist der Handgriff (Zeichnung A, Pos. 1) zu benutzen, an den man bei Bedarf ein zusätzliches Seil (das Seil befindet sich nicht in der Komplettierung) zu befestigen ist. Steht die Pumpe auf dem Boden des Beckens, muss man sich vergewissern, dass sie auf einem ebenen Untergrund steht. Die Umgebung um den Korb des Saugstutzens herum (Zeichnung A, Pos. 3) soll ohne Verschmutzungen sein, die ihn verstopfen könnten. Man muss sich vergewissern, dass die maximale zulässige Eintauchtiefe nicht überschritten ist. Sich vergewissern, dass die maximale Steighöhe der Pumpe (Achtung: die Steighöhe wird ab dem Wasserspiegel bis zum am höchsten gelegenen Punkt der Förderleistung gemessen) nicht überschritten worden ist.

Vor dem Anschluss an das Versorgungsnetz muss man sich vergewissern, dass der Schwimmschalter (Zeichnung A, Pos. 4) frei über dem Wasser schwebt. Überprüfen, ob die Förderleitung (wenn ein elastischer Schlauch verwendet wird) nirgendwo geknickt, verdreht oder mit einem Gegenstand zugedrückt ist, der das Durchströmen des geförderten Wassers verhindern würde.

8. ANSCHLUSS AN DAS STROMNETZ

Vor dem Anschluss der Maschine an das Stromnetz vergewissern Sie sich, dass die Spannung auf dem Datenschild mit der vorhandenen Spannung übereinstimmt. Die Versorgungsanlage des Gerätes muss allen grundlegenden Anforderungen an elektrische Installationen entsprechen und die Anforderungen an die Sicherheit der Nutzer erfüllen. Die Parameter des Mindestquerschnitts der Versorgungsleitung und des Mindestwertes der Sicherung wurden in der nachstehenden Tabelle in Abhängigkeit von der Kraft des Gerätes angegeben. Die Installation muss von einem qualifizierten Elektriker durchgeführt werden. Bei Benutzung eines Verlängerungskabels ist auf den Querschnitt der Ader zu achten, er darf nicht geringer sein als der geforderte Querschnitt (siehe Tabelle). Die elektrische Leitung ist so zu legen, dass sie während der Arbeit nicht gefährdet ist, durchgeschnitten zu werden. Beschädigte Verlängerungskabel dürfen nicht verwendet werden.Überprüfen Sie in regelmäßigen Abständen den technischen Zustand des Netzkabels. Nicht am Netzkabel ziehen.

Machinenleistung [W]	Min. Drahtschnitt [mm2]	Min. Sicherungsgröße Typ C [A]
<700	0,75	6
700÷1400	1	10
1400÷2300	1,5	16
>2300	2,5	16

9. EINSCHALTEN DES GERÄTES

Die Pumpe schaltet sich selbsttätig ein, wenn sie an das Netz angeschlossen und der Schwimmschalter nach oben durch die Auftriebskraft erhoben wird. In dem Moment, in dem der Wasserspiegel gesunken ist, wird sich die Pumpe selbsttätig ausschalten. Es ist unzulässig den Schwimmschalter in einer Position „eingeschaltet" zu fixieren. Die Pumpe soll während der Arbeit ganz im Wasser eingetaucht sein. Die Arbeit der Pumpe bei teilweiser Eintauchung oder im Trockenlauf kann zur Beschädigung des Motors führen. Beschädigungen, die auf eine nichtordnungsgemäße Bedienung zurückzuführen sind, unterliegen keiner Garantie!

10. LAUFENDE BEDIENUNGSTÄTIGKEITEN

Die Pumpe ist periodisch zu prüfen: Bei Benutzung in Notfällen (z.B. Auspumpen des Wassers aus überfluteten Kellern) vor und nach jedem Gebrauch, beim Festanschluss mindestens alle 5 Wochen. Den Zustand der Speiseleitung überprüfen, den Schwimmschalter auf Funktionstüchtigkeit überprüfen. Die Pumpe mithilfe eines sauberen Wasserstrahls reinigen, keine Detergens benutzen, keine aggressiven chemischen Mittel benutzen.

11. KOMPLETTIERUNG DES GERÄTES, SCHLUSSBEMERKUNGEN

1. Pumpe 2. Anschlusskrümmer 3. Endstück des Druckstutzens

Schlussbemerkungen

Beim Bestellen der Ersatzteile bitten wir, die Teilnummer bekannt zu geben - siehe Spezifikation der Ersatzteile und Zusammenstellungszeichnung. Bitte, beschreiben Sie den beschädigten Teil, indem Sie den angenäherten Kauftermin oder die Partienummer bekannt geben. In der Garantielaufzeit werden Reparaturen nach den in der Garantie angegebenen Grundsätzen ausgeführt. Das reklamierte Produkt bitten wir zur Reparatur bei der Stelle abzugeben, in der es eingekauft worden ist (der Verkäufer ist dazu verpflichtet, das reklamierte Produkt entgegenzunehmen), oder an den Zentralen Service von DEDRA-EXIM (Anschrift auf der Seite 2 der Bedienungsanleitung sowie in der Garantiekarte) zu übersenden. Wir bitten Sie, die durch DEDRA-EXIM ausgestellte Garantiekarte beizufügen. Ohne dieses Dokument wird die Reparatur wie eine Reparatur nach Ablauf der Garantie behandelt. Nach Ablauf der Garantiezeit werden Reparaturen durch den Zentralservice ausgeführt. Beschädigtes Produkt schicken Sie, bitte, an den Service (die Versandkosten trägt der Benutzer.)

11. TEILEVERZEICHNIS FÜR DIE ZUSAMMENSTELLUNGSZEICHNUNG

DED8841, DED8843 (Rys B)

1	Speiseleistung	16	Motorabdeckung
2	Schwimmschalter	17	Dichtungsbuchse
3	Schraube	18	Dichtungsring
4	Flachunterlage	19	Unterlage
5	Oberes Pumpengehäuse	20	Rotor
6	Schutzhülle der Schalterleitung	21	Mutter
6-1	Abdeckung der Speiseleitung	22	Pumpengehäuse
7	Leitungsgriff	23	O-Ring
8	Kondensator	24	Saugkorb
9	Befestigungsgriff für Leitungen	25	Schraube
10	Schraube	26	Basis des Saugkorbes
11	Obere Motorabdeckung	27	Schraube

12	Federunterlage	28	Stahlkugel
13	Lager	29	Masche
14	Rotor	30	Schraube
15	Ständer	31	Dichtung
15-1	Buchse	32	Krümmer des Druckstutzens
15-2	O-Ring	33	Endstück des Druckstutzens

DED8844X, DED8845X (Rys C)

1	Speiseleitung	16-9	Klemmband
2	Schwimmschalter	17	Verdichtung
3	Schraube	18	Lager
4	Pumpengriff	19	Rotor
5	Mutter	20	Ständer
6	Schraube	23	Verdichtung
7	Pumpengehäuse	24	Buchse
8	O-Ring	25	O-Ring
9	Obere Abdeckung	26	Motorabdeckung
10	Speiseleitungsschutz	27	Unterlage
11	Schalterleitungsschutz	28	Rotor
12	Leitungsgriff	29	Rotorschraube
13	Kondensator	30	O-Ring
14	Befestigung der Leitung	31	Abdeckung
15	Schraube	32	Schraube
16	Obere Motorabdeckung	35	Dichtungsring
16-1	Leistungsschutz	36	Saugkorb
16-2	Federunterlage	37	Krümmer des Druckstutzens
16-3	Erdung	38	Verdichtung
16-4	Erdungsauge	39	Krümmer des Druckstutzens
16-5	Erdungsschutz	40	Entlüftungsventil
16-6	Federunterlage	41	Stahlkugel
16-7	Schraube	43	Basis des Saugkorbes
16-8	Leitungsschutz	44	Schraube

13. NUTZERINFORMATIONEN ÜBER DIE ABGABE VON GEBRAUCHTEN ELEKTRO- UND ELEKTRONIK-ALTGERÄTEN

(betrifft Haushalte)

Das hier abgebildete Symbol auf Produkten oder auf der beigefügten Dokumentation informiert, dass man gebrauchte Elektro- und Elektronik-Altgeräte nicht mit dem Haushaltsmüll wegwerfen darf. Das richtige Verhalten im Falle von Beseitigung, erneuter Benutzung oder Recycling von Unterbauelementen besteht in der Übergabe von gebrauchten Elektro- und Elektronik-Altgeräten an Fachabnahmepunkte, wo sie kostenlos abgenommen werden. Informationen über die Fachabnahmepunkte bekommen Sie bei der lokalen Behörde.

Die richtige Verwertung der Geräte erlaubt wichtige Rohstoffe zu behalten und die negative Einwirkung auf die Gesundheit und die Umwelt zu vermeiden. Die unsachgemäße Verwertung wird mit Strafen laut den entsprechenden Lokalvorschriften bestraft.

Nutzer in den EU-Ländern

Wenn Sie die Elektro- und Elektronische Geräte abgeben möchten, melden Sie sich bitte einem nächst gelegenen Verkaufspunkt oder bei dem Lieferanten, der Ihnen weitere Informationen erteilt.

Das Entsorgen von Abfällen in Ländern außerhalb der EU

Dieses Symbol betrifft nur EU-Länder.

Wenn Sie die Elektro- und Elektronische Geräte abgeben möchten, melden Sie sich bitte einem nächst gelegenen Verkaufspunkt oder bei dem Lieferanten, der Ihnen weitere Informationen erteilt.

PL

Karta gwarancyjna

na

POMPA ZANURZENIOWA DO WODY CZYSTEJ I BRUDNEJ

Nr katalogowy: **DED8841/43/44X/45X**

Numer partii: .....

(zwany dalej **Produktem**)

Data zakupu Produktu: ……

Pieczęć sprzedawcy: ……..

Data i podpis sprzedawcy: .....

Oświadczenie Użytkownika:

Potwierdzam, że zostałem poinformowany o warunkach gwarancji oraz skutkach nieprzestrzegania wytycznych zawartych w Instrukcji obsługi i Karcie gwarancyjnej. Warunki niniejszej gwarancji są mi znane, co potwierdzam własnoręcznym podpisem:

....

data i miejsce podpis Użytkownika

I. Odpowiedzialność za Produkt:

1. **Gwarant** - DEDRA EXIM sp. z o.o. z siedzibą w Pruszkowie, adres: ul. 3 Maja 8, 05-800 Pruszków, KRS 0000062517, Sąd Rejonowy dla m.st. Warszawy w Warszawie, XIV Wydział Gospodarczy Krajowego Rejestru Sądowego, NIP 527-020-49-33, Kapitał zakładowy: 100 980.00 zł.
2. Na warunkach określonych w niniejszej Karcie gwarancyjnej Gwarant udziela gwarancji na Produkt, pochodzący z dystrybucji Gwaranta.
3. Odpowiedzialność z tytułu gwarancji obejmuje tylko wady powstałe z przyczyn tkwiących w Produkcie w momencie jego wydania Użytkownikowi.
4. Z tytułu gwarancji Użytkownik, uzyskuje prawo do bezpłatnej naprawy Produktu, o ile wada ujawniła się w okresie gwarancji. Sposób naprawy Produktu (metoda wykonania naprawy) zależy od decyzji Gwaranta. W przypadku stwierdzenia przez Gwaranta braku możliwości naprawy Gwarant zastrzega sobie prawo wymiany wadliwego elementu albo całego Produktu na wolny od wad, obniżenia ceny Produktu lub odstąpienia od umowy.
5. W stosunku do Użytkownika, który nie jest konsumentem w rozumieniu ustawy z dnia 23 kwietnia 1964r. Kodeks cywilny, odpowiedzialność odszkodowawcza Gwaranta za szkody wynikające z niniejszej gwarancji i/lub w związku z jej zawarciem i wykonywaniem, bez względu na tytuł prawny, jest ograniczona maksymalnie do wysokości wartości wadliwego Produktu.

II. Okres gwarancji:

Elementy Produktu objęte gwarancją	Czas trwania ochrony gwarancyjnej
POMPA ZANURZENIOWA DO WODY CZYSTEJ I BRUDNEJ DED8841/43/44X/45X (wraz z akcesoriami)	24 miesiące, licząc od daty zakupu Produktu uwidocznionej w niniejszej Karcie gwarancyjnej

III. Warunki skorzystania z gwarancji:

1. Przedstawienie przez Użytkownika wypełnionej Karty gwarancyjnej Produktu oraz uprawdopodobnienie przez Użytkownika okoliczności zakupu Produktu, np. poprzez przedstawienie paragonu, faktury, itd. W celu sprawnego przeprowadzenia reklamacji zaleca się aby Użytkownik przekazał wraz z Produktem do reklamacji wszystkie elementy określone w „Kompletacji" Produktu zawartej w Instrukcji obsługi.
2. Stosowanie się przez Użytkownika do zaleceń zawartych w Instrukcji obsługi i Karcie gwarancyjnej.
3. Gwarancja obejmuje tylko obszar Rzeczypospolitej Polskiej i UE.

IV. Gwarancja nie obejmuje wad Produktu powstałych w szczególności na skutek:

1. Nieprzestrzegania przez Użytkownika warunków określonych w Instrukcji obsługi, w szczególności w zakresie prawidłowej eksploatacji, konserwacji i czyszczenia;
2. Zastosowania przez Użytkownika środków czyszczących lub konserwujących niezgodnych z Instrukcją obsługi;
3. Nieodpowiedniego przechowywania i transportu Produktu przez Użytkownika;
4. Samowolnych zmian i/lub przeróbek Produktu przez Użytkownika, które nie były uzgadniane z Gwarantem;
5. Zastosowania przez Użytkownika w Produkcie materiałów eksploatacyjnych niezgodnych z Instrukcją obsługi.

Użytkownik, który nie jest konsumentem w rozumieniu ustawy z dnia 23 kwietnia 1964r. Kodeks cywilny, traci gwarancję na Produkt, w którym:

1. numery seryjne, oznaczenia dat i tabliczki znamionowe zostały usunięte, zmienione lub uszkodzone przez Użytkownika;
2. plomby zostały uszkodzone przez Użytkownika lub noszą ślady manipulacji Użytkownika.

Uwaga! Czynności związane z codzienną obsługą Produktu, wynikające m.in. z Instrukcji obsługi Użytkownik wykonuje we własnym zakresie i na swój koszt.

V. Procedura reklamacyjna:

1. W przypadku stwierdzenia nieprawidłowej pracy Produktu, przed dokonaniem zgłoszenia reklamacyjnego należy upewnić się czy wszystkie czynności określone w szczególności w Instrukcji obsługi zostały wykonane w sposób prawidłowy.
2. Zgłoszenie reklamacji zaleca się dokonać niezwłocznie, najlepiej w terminie 7 dni od daty zauważenia wady Produktu. Użytkownik, który nie jest konsumentem w rozumieniu ustawy z dnia 23 kwietnia 1964r. Kodeks cywilny traci uprawienia wynikające z niniejszej gwarancji w przypadku niezgłoszenia reklamacji w terminie 7 dni.
3. Zgłoszenie reklamacji można dokonać m.in. w punkcie zakupu Produktu, w serwisie gwarancyjnym lub pisemnie na adres: DEDRA EXIM sp. z o.o., ul. 3 Maja 8, 05-800 Pruszków.
   Użytkownik może złożyć reklamację przy wykorzystaniu formularza dostępnego na stronie internetowej www.dedra.pl. („Formularz zgłoszenia reklamacji z tytułu gwarancji").
   Adresy serwisów gwarancyjnych dla poszczególnych krajów dostępne są na stronie www.dedra.pl. W przypadku braku serwisu gwarancyjnego dla danego kraju zgłoszenia reklamacyjne z tytułu gwarancji zaleca się kierować na adres: DEDRA EXIM sp. z o.o. ul. 3 Maja 8, 05-800 Pruszków (Polska).
4. Mając na uwadze bezpieczeństwo Użytkownika zakazuje się korzystania z wadliwego Produktu.
   Uwaga!!! Korzystanie z wadliwego Produktu jest niebezpieczne dla zdrowia i życia Użytkownika.
5. Wykonanie obowiązków wynikających z gwarancji nastąpi w terminie 14 dni roboczych, licząc od dnia dostarczenia reklamowanego Produktu przez Użytkownika.
6. Przed dostarczeniem wadliwego Produktu do reklamacji zaleca się jego oczyszczenie. Reklamowany Produkt zaleca się dokładnie zabezpieczyć przed uszkodzeniami w transporcie (zaleca się dostarczyć reklamowany Produkt w oryginalnym opakowaniu).
7. Okres gwarancji ulega przedłużeniu o czas, w ciągu którego wskutek wady Produktu objętego gwarancją Użytkownik nie mógł z niego korzystać.
8. Gwarancja nie wyłącza, nie ogranicza ani nie zawiesza uprawnień Użytkownika wynikających z przepisów o rękojmi za wady rzeczy sprzedanej.

CZ

Záruční list

pro

PONORNÉ ČERPADLO NA ČISTOU A ŠPINAVOU VODU

Katalogové číslo: **DED8841/43/44X/45X**

Sériové číslo: .....

(dále jen v**ýrobek**)

Datum zakoupení výrobku: ……

Razítko prodávajícího: ……..

Datum a podpis prodávajícího:.....

Prohlášení uživatele:

Potvrzuji, že jsem byl seznámen se záručními podmínkami a důsledky nedodržování pokynů uvedených v návodu k obsluze a záručním listu. Se záručními podmínkami souhlasím, což potvrzuji vlastnoručním podpisem:

....

datum a místo podpis uživatele

I. Odpovědnost za výrobek:

1. **Ručitel** – DEDRA EXIM Sp. z o.o. se sídlem v Pruszkowie, adresa: ul. 3 Maja 8, 05-800 Pruszków, KRS 0000062517, Obvodní soud pro hl. město Varšavu ve Varšavě, XIV. Hospodářský odbor Celostátního soudního rejstříku, DIČ 527-020-49-33, Základní kapitál: 100 980.00 zl.
2. Podle podmínek stanovených v tomto záručním listu ručitel poskytuje záruku na výrobek, pocházející z distribuce ručitele.
3. Záruční odpovědnost za vady se týká pouze vad vzniklých z příčin tkvících ve výrobku v okamžiku jeho vydání uživateli.
4. Uživatel má nárok na bezplatnou záruční opravu výrobku, pokud vada byla zjištěná v záruční době. Provedení opravy výrobku (způsob opravy) závisí na rozhodnutí ručitele. Pokud ručitel nemůže provést opravu, vyhrazuje si právo na výměnu vadné součásti nebo celého výrobku za bezvadný, snížení ceny výrobku nebo odstoupení od smlouvy.
5. Vůči uživateli, který není spotřebitelem ve smyslu zákona ze dne 23. dubna 1964 občanský zákoník, je odpovědnost Ručitele za škody vyplývající z této záruky a/nebo v souvislosti s jejím uzavřením a plněním, bez ohledu na právní titul, omezena maximálně do výše hodnoty vadného výrobku.

II. Záruční doba:

Součásti výrobku, na které se vztahuje záruka	Doba trvání záruční ochrany

PONORNÉ ČERPADLO NA ČISTOU A ŠPINAVOU VODU DED8841/43/44X 45X (společně s příslušenstvím)	24 měsíců, počítáno od data nákupu výrobku uvedeného v tomto záručním listu

III. Podmínky uplatňování záruky:

1. Předložení vyplněného záručního listu pro výrobek a doložení okolností nákupu výrobku, např. předložením paragonu, faktury atd. Pro správné vyřízení reklamace se doporučuje, abyste společně s výrobkem předali všechny součásti stanovené v kapitole „Kompletace" výrobku uvedené v návodu k obsluze.
2. Dodržování pokynů uvedených v návodu k obsluze a záručním listu.
3. Záruka platí pouze na území Polska a EU.

IV. Záruka se nevztahuje na vady výrobku vzniklé zejména v následku:

1. Nedodržování podmínek stanovených v návodu k obsluze, zejména v rozsahu správného provozování, údržby a čištění;
2. Používání čisticích nebo ošetřovacích prostředků v rozporu s návodem k obsluze;
3. Nevhodného skladování a přepravování výrobku;
4. Svépomocných změn a/nebo úpravy výrobku, které nebyly dohodnuty s ručitelem;
5. Používání ve výrobku provozních materiálů v rozporu s návodem k obsluze.

Uživatel, který není spotřebitelem ve smyslu zákona ze dne 23. dubna 1964 občanský zákoník, ztratí záruku na výrobek, na kterém:

1. odstranil, změnil nebo poškodil sériová čísla, označení údajů a výkonové štítky;
2. plomby zostały uszkodzone przez Użytkownika lub noszą ślady manipulacji Użytkownika.

Upozornění! Činnosti spojené s každodenní obsluhou výrobku, vyplývající mj. z návodu k obsluze, provádí uživatel ve vlastní režii a na své náklady.

V. Postup při reklamaci:

1. V případě zjištění nesprávného provozu výrobku se před nahlášením reklamace ujistěte, že jste provedli správně všechny činnosti podrobně popsané v návodu k obsluze.
2. Reklamaci nahlaste ihned, nejlépe do 7 dnů od data zjištění vady výrobku. Uživatel, který není spotřebitelem ve smyslu zákona ze dne 23. dubna 1964 občanský zákoník, ztratí nárok na uplatnění záruky v případě nenahlášení reklamace do 7 dnů.
3. Reklamaci můžete nahlásit mj. v místě zakoupení výrobku, v záručním servisu nebo písemně na adresu: DEDRA EXIM Sp. z o.o., ul. 3 Maja 8, 05-800 Pruszków.
   Reklamaci můžete nahlásit prostřednictvím formuláře dostupného na stránkách www.dedra.pl. („Formulář pro nahlášení reklamace").
   Adresy záručních servisů v jednotlivých státech jsou dostupné na stránkách www.dedra.pl. Pokud v daném státě není uveden servis, reklamační formulář zašlete na adresu: DEDRA EXIM Sp. z o.o., ul. 3 Maja 8, 05-800 Pruszków (Polska).
4. Z bezpečnostních důvodů je zakázáno používat vadný výrobek. Upozornění!!! Používání vadného výrobku ohrožuje zdraví a život uživatele.
5. Povinnosti vyplývající ze záruky budou splněny do 14 pracovních dnů, počítáno ode dne doručení reklamovaného výrobku.
6. Vadný výrobek před odevzdáním do servisu vyčistěte. Reklamovaný výrobek důkladně zabezpečte proti poškození při přepravě (doporučuje se předat reklamovaný výrobek v originálním obalu).
7. Záruční doba se prodlužuje o dobu, během níž uživatel z důvodu vady výrobku, na kterou se vztahuje záruka, nemohl výrobek používat.
8. Záruka nevylučuje, neomezuje ani nepozastavuje nároky uživatele vyplývající z ručení za vady prodané věci.

SK

Záručný list

na

PONORNÉ ČERPADLO NA ČISTÚ A NA ŠPINAVÚ VODU

Katalógové č.: **DED8841/43/44X/45X**

Číslo šarže:.....

(ďalej len **Výrobok)**

Dátum nákupu výrobku: …….

Pečiatka predajcu: ……..

Dátum a podpis predajcu : .....

Vyhlásenie Užívateľa:

Potvrdzujem, že som bol oboznámený so záručnými podmienkami, ako aj s následkami nedodržiavania pokynov a odporúčaní, ktoré sú uvedené v užívateľskej príručke a v záručnom liste. Záručné podmienky sú mi známe, čo potvrdzujem vlastnoručným podpisom:

....

dátum a miesto podpis Užívateľa

I. Zodpovednosť za Výrobok:

1. **Ručiteľ** - spoločnosť „DEDRA EXIM sp. z o.o." sídliaca v meste: Pruszków, na adrese: ul. 3 Maja 8, 05-800 Pruszków, Poľsko, zapísaná do obchodného registra pod číslom KRS 0000062517 vedenom oblastným súdom pre hlavné mesto Varšava vo Varšave, 14. ekonomické oddelenie Štátneho súdneho registra, IČ DPH: PL 5270204933, základné imanie: 100 980,00 PLN.
2. Podľa podmienok stanovených týmto záručným listom Ručiteľ udeľuje záruku na Výrobok, pochádzajúci z distribúcie Ručiteľa.
3. Zodpovednosť na základe záruky sa vzťahuje iba na chyby, ktoré vznikli následkom príčin nachádzajúcich sa vo Výrobku v momente jeho vydania Užívateľovi.
4. Na základe záruky Užívateľ získava právo na bezplatnú opravu výrobku, ak sa chyba objaví počas trvania záručnej lehoty. Spôsob opravy Výrobku (metóda vykonania opravy) závisí od rozhodnutia Ručiteľa. V prípade, ak Ručiteľ uzná, že Výrobok sa nedá opraviť, Ručiteľ si vyhradzuje právo vymeniť chybný prvok alebo celý Výrobok na výrobok bez chýb, právo na zníženie ceny Výrobku alebo právo na odstúpenie od dohody.
5. Voči Užívateľovi, ktorý nie je konzumentom v zmysle zákona z 23. apríla 1964 Občiansky zákonník, zodpovednosť Ručiteľa za škody vyplývajúce z tejto záruky a/alebo ktoré súvisia s jej uzatvorením a realizáciou, bez ohľadu na právny základ, je obmedzená maximálne do výšky hodnoty chybného Výrobku.

II. Záručná lehota:

Prvky Výrobku na ktoré sa vzťahuje záruka	Trvanie záručnej ochrany
PONORNÉ ČERPADLO NA ČISTÚ A NA ŠPINAVÚ VODU DED8841/43/44X/45X (spolu s príslušenstvom)	24 mesiacov od dňa nákupu Výrobku, ktorý je uvedený v tomto záručnom liste

III. Podmienky využitia záruky:

1. Przedstawienie Užívateľ je povinný predstaviť vyplnený Záručný list výrobku, ako aj náležitý doklad o nákupe Výrobku, napr. predstavením pokladničného bloku, faktúry ap. Aby reklamačný proces prebiehal efektívne odporúčame, aby Užívateľ spolu s reklamovaným výrobkom doručil všetky prvky vymenované v kapitole užívateľskej príručky výrobku „Diely a časti".
2. Užívateľ je povinný dodržiavať pokyny a odporúčania uvedené v užívateľskej príručke a v záručnom liste.
3. Záruka platí iba na území Poľskej republiky a členských štátov EÚ.

IV. Záruka sa nevzťahuje na chyby, ktoré vznikli (predovšetkým) následkom:

1. Nedodržania podmienok určených v užívateľskej príručke, predovšetkým podmienok správneho používania, prevádzky, údržby a čistenia
2. Použitia na čistenie alebo na údržbu nevhodných prípravkov, nezhodne s užívateľskou príručkou;
3. Nevhodného uchovávania a prepravy výrobku;
4. Vykonania neautorizovaných zmien a/alebo iných zásahov do výrobku, na ktoré výrobca nevyjadril súhlas;
5. Použitím vo výrobku/s výrobkom nevhodných prevádzkových materiálov, nezhodne s užívateľskou príručkou.

Užívateľ, ktorý nie je konzumentom v zmysle zákona z 23. apríla 1964 Občiansky zákonník, stráca záručné práva na výrobok, v ktorom:

1. sériové čísla, označenia dátumov a výrobné štítky boli odstránené, zmenené alebo poškodené;
2. boli poškodené plomby alebo sú na nich viditeľné stopy manipulácie.

Pozor! Činnosti súvisiace s každodennou obsluhou výrobku, vyplývajúce medzi iným z užívateľskej príručky, Užívateľ vykonáva vlastnými silami a na vlastné náklady.

V. Reklamačná procedúra:

1. V prípade, ak Užívateľ objaví, že Výrobok nefunguje správne, ešte pred zložením reklamácie je povinný uistiť sa, či boli náležite vykonané všetky stanovené činnosti, predovšetkým tie uvedené v užívateľskej príručke.
2. Reklamácia musí byť podaná bezodkladne, najlepšie v priebehu 7 dní od dňa, v ktorom sa prejavila (objavila) chyba Výrobku. Užívateľ, ktorý nie je konzumentom v zmysle zákona z 23. apríla 1964 Občiansky zákonník, stráca práva vyplývajúce z tejto záruky v prípade, ak reklamáciu nepodá v priebehu 7 dní od dňa, v ktorom sa prejavila (objavila) chyba Výrobku.
3. Reklamáciu môžete podať medzi inými na mieste, v ktorom ste výrobok kúpili, v záručnom servise alebo poštou na adresu: DEDRA EXIM sp. z o.o., ul. 3 Maja 8, 05-800 Pruszków, Poľsko.
   Užívateľ môže podať reklamáciu prostredníctvom formulára, ktorý je dostupný na webovej stránke www.dedra.pl. („Formulár podania reklamácie na základe udelenej záruky").
   Adresy záručných servisov v jednotlivých štátoch sú zverejnené na webovej stránke www.dedra.pl. V prípade, ak v danom štáte sa nenachádza záručný servis, odporúčame reklamovaný výrobok doručiť na adresu: DEDRA EXIM sp. z o.o. ul. 3 Maja 8, 05-800 Pruszków, Poľsko.
4. Vzhľadom na bezpečnosť Užívateľa, nefunkčný (chybný) výrobok sa v žiadnom prípade nesmie používať.

Pozor!!! Používanie nefunkčného (chybného) výrobku je nebezpečné pre zdravie a život Užívateľov.

5. Povinnosti vyplývajúce z udelenej záruke budú vyplnené v lehote 14 pracovných dní počítajúc od dňa doručenia reklamovaného Výrobku Užívateľom.
6. Pred zaslaním reklamácie odporúčame reklamovaný Výrobok náležite očistiť. Odporúčame reklamovaný Výrobok dôkladne zabezpečiť pre prípadným poškodeniami počas prepravy (reklamovaný Výrobok odporúčame doručiť v originálnom obale).
7. Záručná lehota sa predlžuje o čas, počas ktorého Užívateľ následkom chyby (nefunkčnosti) výrobku, na ktorú sa vzťahovala záruka, nemohol Výrobok používať.
8. Záruka nevylučuje, neobmedzuje a ani nepozastavuje právo Užívateľa (kupujúceho) na základe príslušných predpisov o ručení za chyby predanej veci.

LT

Garantinis lapas

PANARDINAMAS SIURBLYS ŠVARIAM IR NEŠVARIAM VANDENIUI
Katalogo Nr: **DED8841/43/44X/45X**
Partijos numeris: .....
(toliau – **Produktas**)

Produkto pirkimo data : …….

Pardavėjo antspaudas : ……..

Pardavėjo parašas ir data : .....

Vartotojo pareiškimas:

Patvirtinu, kad buvau informuotas apie garantijos sąlygas ir taisyklių, išvardytų Naudojimo instrukcijoje ir Garantiniame lape, nepaisymo pasekmes. Šios garantijos sąlygos yra man žinomos, ką patvirtinu savo parašu:

....
data ir vieta vartotojo parašas

I. Atsakomybė už Produktą:

1. **Garantijos suteikėjas** – „DEDRA EXIM“ Sp. z o.o. su būstine adresu: ul. 3 Maja 8, 05-800 Pruškuvas, KRS 0000062517, Varšuvos apylinkės teismas, Valstybinio teismo registro XIV ūkinis skyrius, Mokesčiu mokėtojo kodas 527-020-49-33, Įstatinis kapitalas: 100 980,00 PLN.
2. Šiame garantiniame lape nurodytomis sąlygomis Garantijos suteikėjas suteikia garantiją Produktui iš Garantijos suteikėjo asortimento.
3. Garantijos pagrindu atsakomybė yra priimama tik už defektus, esančius Produkte jo išdavimo Vartotojui metu.
4. Garantijos pagrindu Vartotojas gauna teisę nemokamai suremontuoti Produktą, jei defektas buvo aptiktas garantijos galiojimo metu. Apie Produkto remonto būdą (remonto atlikimo metodą) sprendžia Garantijos suteikėjas. Jei Garantijos suteikėjas nuspręstų, kad remontas yra neįmanomas, Garantijos suteikėjas pasilieka sau teisę pakeisti elementą su defektu arba visą Produktą kitu, veikiančiu teisingai, sumažinti Produkto kainą arba anuliuotu sutartį.
5. Vartotojo, kuris pagal 1964 m. balandžio 23 d. Civilinį kodeksą nėra laikomas vartotoju, atveju Garantijos suteikėjo atsakomybė dėl kompensacijos, susijusi su šia garantija ir (arba) jos sudarymu ir vykdymu, nepriklausomai nuo formos, yra apribota iki maksimaliai Produkto su defektu vertės.

II. Garantijos laikotarpis:

Produkto elementai, kuriems veikia garantija	Garantinės apsaugos trukmė
PANARDINAMAS SIURBLYS ŠVARIAM IR NEŠVARIAM VANDENIUI DED8841/43/44X/45X (su priedais)	24 mėnesiai, skaičiuojant nuo Produkto pirkimo datos, nurodytos šiame Garantiniame lape

III. Naudojimosi garantija sąlygos:

1. Vartotojas privalo patiekti užpildytą Produkto Garantinį lapą ir Produkto pirkimą patvirtinantį dokumentą (pvz. kasos čekis, sąskaita-faktūra ir pan.). Tam, kad pretenzijos nagrinėjimo procesas vyktų sklandžiai, rekomenduojama, kad Vartotojas kartu su Produktu perduotų visus elementus, nurodytus „Komplektacijos sąraše“, esančiame Naudojimo instrukcijoje.
2. Vartotojas privalo laikytis Naudojimo instrukcijoje ir Garantiniame lape nurodytų rekomendacijų.
3. Garantija galioja tik Lenkijos Respublikos ir ES teritorijoje.

IV. Garantija neapima Produkto defektų, atsiradusių dėl to, kad:

1. Vartotojas nesilaikė sąlygų, nurodytų Naudojimo instrukcijoje, ypač susijusių su teisingu naudojimu, priežiūra ir valymu;
2. Vartotojas naudojo priežiūros ar valymo priemones, neatitinkančias sąlygas nurodytas Naudojimo instrukcijoje;
3. Vartotojas netinkamai sandėliavo ir transportavo Produktą;
4. Vartotojas savarankiškai keitė ir (arba) modifikavo Produktą, negavęs Garantijos suteikėjo sutikimo;
5. Vartotojas naudojo Produkte eksploatacines medžiagas, neatitinkančias Naudojimo instrukcijos sąlygų.

Vartotojas, kuris pagal 1964 m. balandžio 23 d. Civilinį kodeksą nėra laikomas vartotoju, praranda garantiją Produktui, jei:

1. Vartotojas pašalino, pakeitė arba sugadino serijos numerius, datas ir informacines lenteles;
2. Vartotojas pažeidė plombas arba ant jų matosi Vartotojo veiksmų pėdsakai.

Dėmesio! Veiksmus, susijusius su kasdieniu Produkto aptarnavimu, nurodytu pvz. Naudojimo instrukcijoje, Vartotojas atlieka pats ir savo sąskaita.

V. Pretenzijos pateikimo procedūra:

1. Pastebėjus, kad Produktas veikia neteisingai, prieš pateikiant pretenziją, reikia įsitikinti, kad visi veiksmai, aprašyti Naudojimo instrukcijoje, buvo atlikti teisingai.
2. Pretenziją rekomenduojama pateikti nedelsiant, geriausiai per 7 dienas nuo Produkto defekto aptikimo. Vartotojas, kuris pagal 1964 m. balandžio 23 d. Civilinį kodeksą nėra laikomas vartotoju, praranda garantiją Produktui, jei nepateikia pretenzijos per 7 dienas.
3. Pretenziją galima pateikti pvz. Produkto pirkimo punkte, garantiniame servise arba raštu adresu: „DEDRA EXIM“ Sp. z o. o., ul. 3 Maja 8, 05-800 Pruškuvas.
   Vartotojas gali pateikti pretenziją, pasinaudodamas blanku, kuris yra internetinėje svetainėje: www.dedra.pl (Pretenzijos garantiniame laikotarpyje pateikimo forma).
   Garantinių servisų atskirose šalyse adresai yra nurodyti svetainėje: www.dedra.pl. Jei konkrečioje šalyje nebūtų garantinio serviso, pretenzijas dėl garantijos rekomenduojama siųsti adresu: „DEDRA EXIM“ Sp. z o. o., ul. 3 Maja 8, 05-800 Pruškuvas, Lenkija.
   Mając Dėl Vartotojo saugumo draudžiama naudoti Produktą su defektais. Dėmesio!!! Produkto su defektais naudojimas kelia pavojų Vartotojo sveikatai ir gyvybei.
   Veiksmai, susiję su garantija, bus atlikti per 14 darbo dienų skaičiuojant nuo Produkto, dėl kurio yra pateikiama pretenzija, pristatymo dienos.
4. Prieš pristatant Produktą, dėl kurio yra pateikiama pretenzija, rekomenduojama jį nuvalyti. Produktą, dėl kurio yra pateikiama pretenzija, reikia kruopščiai supakuoti, kad jis būtų apsaugotas nuo pažeidimų transporto metu – rekomenduojama pristatyti produktą originalioje pakuotėje.
5. Garantijos laikotarpis yra pratęsiamas tiek, kiek Vartotojas negalėjo juo naudotis dėl garantijos apimto defekto.
6. Gwarancja Ši garantija neriboja, neišskiria bei nesustabdo Vartotojo teisių dėl parduotos prekės neatitikimo arba prekės defekto.

LV

Garantijas talons

uz
IEGREMDĒJAMAIS SŪKNIS TĪRAM UN NETĪRAM ŪDENIM
Kataloga Nr. **DED8841/43/44X/45X**
Partijas numurs: .....
(turpmāk saukts **Produkts**)

Produkta iegādes datums: …….

Pārdevēja zīmogs: ……..

Datums un pārdevēja paraksts:.....

Lietotāja apliecinājums:

Ar šo apliecinu, ka saņēmu informāciju par garantijas nosacījumiem, kā arī par Lietošanas instrukcijas un Garantijas talona norādījumu neievērošanas sekām. Garantijas nosacījumi ir man zināmi, ko apliecinu ar savu rokraksta parakstu:

....
datums un vieta Lietotāja paraksts

I. Atbildība par Produktu:

1. 3 Maja 8, 05-800 Pruszków, Polija, reģistrācijas numurs KRS 0000062517, Varšavas Rajona Tiesa Varšavā, Valsts tiesas reģistra XIV. Saimnieciskā nodaļa, NMR kods (NIP) 527-020-49-33, Pamatkapitāls: 100 980,00 PLN.
2. Saskaņā ar noteikumiem, minētiem šajā Garantijas talonā, Garants piešķir garantiju Produktam, kuru izplata Garants:
3. Garantijas atbildība apņem tikai defektus, izraisītu pēc iemesliem, esošiem Produkta Lietotājam nodošanas laikā.
4. Sakarā ar garantiju Lietotājam ir tiesības prasīt bezmaksas uzlabot Produktu, ja defekts tiks konstatēts garantijas laikā. Produkta uzlabošanas veids (remonta izdarīšanas metode) ir atkarīgs no Garanta

uzskata. Gadījumā, kad Garants konstatēs, ka remonts nav iespējams, Garantam ir tiesības mainīt bojātu elementu vai visu Produktu uz brīvu no defektiem, samazināt Produkta cenu vai atteikties no līguma.

5. Attiecībā uz Lietotājam, kas nav patērētājs 1964. gada 23. aprīļa Likuma "Civillikums" izpratnē, Garanta kompensācijas atbildība par zaudējumiem, savienotiem ar garantiju un/vai sakarā ar noslēgšanu un izpildīšanu, neatkarīgi no tiesiskām attiecībām, ir ierobežota tikai līdz nekvalitatīva Produkta vērtībai.

II. Garantijas laiks:

Produkta elementi, apņemti ar garantiju	Garantijas aizsardzības laiks
IEGREMDĒJAMAIS SŪKNIS TĪRAM UN NETĪRAM ŪDENIM DED8841/43/44X/45X (kopā ar aksesuāriem)	24 mēneši, skaitot no Produkta iegādes datuma norādīta Garantijas talonā

III. Garantijas lietošanas nosacījumi:

1. Aizpildīts Lietotāja Produkta Garantijas talons ar Lietotāja dokumentu, apliecinošu Produkta iegādi, piem. kases kvīts, faktūrrēķins utt. Efektīvas reklamācijas realizācijai ieteicams, lai Lietotājs nodotu kopā ar reklamētu Produktu visus elementus, minētus Produkta "Komplektācija" Lietošanas instrukcijas daļā.
2. Lietošanas Instrukcijas un Garantijas talona norādījumu ievērošana.
3. Garantija ir derīga tikai Polijas Republikas un ES teritorijā.

IV. Garantija neapņem Produkta defektus, ierosinātus, starp citiem, sekojošos gadījumos:

1. Lietotājs neievēro Lietošanas instrukcijas noteikumus, sevišķi pareizas ekspluatācijas, konservācijas un tīrīšanas jomā;
2. Lietotājs lieto tīrīšanas vai konservācijas līdzekļus, kas neatbilst Lietošanas Instrukcijas norādījumiem;
3. Lietotājs neattiecīgi glabā un transportē Produktu;
4. Lietotājs patstāvīgi izdara Produkta izmaiņas un/var pārveidojumus, bez saskaņošanas ar Garantu;
5. Lietotājs lieto Produktā ekspluatācijas materiālus, kas neatbilst Lietošanas Instrukcijas norādījumiem.

Lietotājs, kas nav patērētājs 1964. gada 23. aprīļa Likuma "Civillikums" izpratnē, zaudē garantijas tiesības attiecībā uz Produktam, kurā, Lietotāja darbības rezultātā:

1. tika likvidēti, mainīti vai bojāti sērijas numuri, datu apzīmējumi vai nominālas tabuliņas;
2. tika bojātas vai mainītas plombas.

Uzmanību! Darbību, savienotu ar Produkta ikdienas apkalpošanu, ja izriet no Lietošanas instrukcijas, Lietotājs veic patstāvīgi un pēc savām izmaksām.

V. Reklamācijas procedūra:

1. Produkta nepareizas darbības konstatēšanas gadījumā, pirms reklamācijas paziņošanas, Lietotājam ir pienākums pārbaudīt, vai visa darbība, tostarp aprakstīta Lietošanas instrukcija, tika pareizi veikta.
2. Reklamācijas paziņojumu ieteicams sniegt nekavējoties, vislabāk 7 dienu laikā no Produkta defekta konstatēšanas dienas. Lietotājs, kas nav patērētājs 1964. gada 23. aprīļa Likuma "Civillikums" izpratnē, zaudē garantijas tiesības attiecībā uz Produktam, ja nesniegs reklamācijas paziņojumu 7 dienu laikā.
3. Reklamācijas paziņojums var būt sniegts, starp citiem, Produkta iegādes vietā, garantijas servisā vai rakstiski uz adresi: DEDRA EXIM sp. z o.o., ul. 3 Maja 8, 05-800 Pruszków, Polija.
   Lietotājs var arī sniegt reklamācijas paziņojumu, izmantojot formulāru, pieejamu mājaslapā www.dedra.pl. („Reklamācijas paziņošanas formulārs garantijas ietvaros”).
   Servisu adreses atsevišķām valstīm atrodas mājaslapā www.dedra.pl. Gadījumā, kad attiecīgajā valstī nav garantijas servisa, reklamācijas paziņojumi jābūt sniegti uz adresi: DEDRA EXIM sp. z o.o., ul. 3 Maja 8, 05-800 Pruszków (Polija).
4. Ņemot vērā Lietotāja drošību, bojāta Produkta lietošana ir aizliegta.
   Uzmanību!!! Bojāta Produkta lietošana ir bīstama Lietotāja veselībai un dzīvei.
   Garantijas pienākums tiks izpildīts 14 darba dienu laikā, skaitot no dienas, kad Lietotājs piegādās bojātu Produktu.
5. Pirms bojāta Produkta nodošanas reklamācijai ieteicam to notīrīt. Rekomendējam rūpīgi pasargāt reklamētu Produktu no bojājumiem transportēšanas laikā (ieteicama Produkta piegāde oriģinālā iepakojumā).
6. Garantijas laiks tiek pagarināts uz laiku, kurā, sakarā ar Produkta defektu,, apņemtu ar garantiju, Lietotājs nevarēja to lietot.
7. Garantija neizslēdz, neierobežo un neaptur Lietotāja tiesību, kas izriet no atbildības par pārdota produkta neatbilstību likumam.

HU

Garanciajegy
BÚVÁRSZIVATTYÚ TISZTA VAGY SZENNYEZETT VÍZHEZ
Katalógusszám: **DED8841/43/44X/45X**
Gyártási tétel száma: .....
(a továbbiakban: **Termék)**

A termék vásárlásának dátuma:……

Az eladó pecsétje: ……..

Dátum és az eladó aláírása: .....

A felhasználó nyilatkozata:

Igazolom, hogy tájékoztatásra kerültem a garanciális feltételekről, valamint a Kezelési útmutatóban és a Garanciajegyben leírt utasítások be nem tartásából eredő következményekről. A jelen garanciális feltételekkel megismerkedtem, amit aláírásommal igazolok:

....
kelt és helye a Felhasználó aláírása

I. A termékért felelős:

1. **Kezes** - DEDRA EXIM sp. z o.o., székhelye Pruszków, címe: ul. 3 Maja 8, 05-800 Pruszków, KRS 0000062517, Varsó fővárosi Körzeti Bíróság Varsóban; az Országos Bírósági Nyilvántartás XIII Gazdasági Osztálya, adószáma: 527-020-49-33, törzstőke: 100 980.00 zł.
2. A jelen Garanciajegyben meghatározott feltételekkel a Kezes garanciát nyújt a Kezes forgalmazásából származó Termékre
3. A garanciából eredő felelősség kizárólagosan a Termékben a Felhasználónak való átadás pillanatában rejlő hibákra vonatkozik.
4. A garancia címén a Felhasználó jogosult a Termék díjmentes megjavítására, amennyiben a hiba a garanciális időszak során kelentkezik. A Termék megjavításának módja (a javítás módszere) a Kezes döntésétől függ. Amennyiben a Kezes megállapítása szerint ni lehetőség a megjavításra, a Kezes fenntartja magának a jogot a hibás alkatrész vagy az egész Termék hibátlanra cseréléséhez, a Termék árának csökkentéséhez, vagy a szerződéstől történő elálláshoz.
5. Azzal a Felhasználóval szemben, amelyik nem számít fogyasztónak az 1964 április 23-i, a Polgári Törvénykönyvről szóló törvény szerint, a Kezes jelen garanciából eredő és/vagy a garancia megkötésével és teljesítésével kapcsolatos kártérítési felelőssége, a jogi címtől függetlenül, a hibás Termék értékének összegére korlátozódik.

II. Garanciális időszak:

A garanciával rendelkező alkatrészek	A garanciális védelem időtartama
BÚVÁRSZIVATTYÚ TISZTA VAGY SZENNYEZETT VÍZHEZ DED8841/43/44X/45X (tartozékokkal együtt)	24 hónap, a Termék vásárlásának napjától számítva a jelen Garanciajegyen megjelölve

III. A garancia alkalmazásának feltételei:

1. A Felhasználó felmutatja a Termék kitöltött Garanciajegyét és valószínűsíti a Termék vásárlásának körülményeit, pl. felmutatva a pénztár blokkot, számlát, stb. A reklamáció hatékony lebonyolításának érdekében ajánlott, hogy a Felhasználó a reklamált Termékkel együtt adja át a Kezelési útmutatóban leírt készlet tartalmát.
2. A Felhasználó betartja a Kezelési útmutatóban és a Garanciajegyen feltüntetett utasításokat.
3. A garancia csak a Magyar Köztársaság és az EU területén érvényes.

IV. A garancia nem terjed ki a Termék következő okokból keletkező meghibásodásaira:

1. A Felhasználó nem tartotta be a Kezelési útmutatóban meghatározott, különösen a megfelelő használatra, karbantartásra és tisztításra vonatkozó feltételeket; A Felhasználó a Kezelési útmutatónak nem megfelelő tisztító és karbantartó szereket alkalmazott;
2. A Felhasználó nem megfelelő módon tárolja és szállítja a Terméket;
3. A Felhasználó önállóan, a Kezessel való egyeztetés nélkül módosította és/vagy átalakította a Terméket;
4. A Felhasználó a Kezelési útmutatónak nem megfelelő üzemeltetési anyagokat használt a Termékhez.

Az a Felhasználó, amelyik nem számít fogyasztónak az 1964 április 23-i, a Polgári Törvénykönyvről szóló törvény szerint, elveszíti a jelen garanciából eredő jogait, ha a Terméken:

1. a szériaszámok, dátum jelölések és a típuscímkék a Felhasználó által eltávolításra, kicserélésre vagy megrongálásra kerültek;
2. a plombák a Felhasználó által megrongálásra kerültek, vagy a Felhasználó beavatkozásának nyomait viselik.

Figyelem! A Termék mindennapos kezelésével kapcsolatos, többek között a Kezelési útmutatóból eredő műveleteket a Felhasználó saját hatáskörébe és saját költségére végzi el.

V. Reklamációs eljárás:

1. A Termék helytelen működésének észrevételekor, a reklamáció bejelentése előtt ellenőrizze, hogy a Kezelési útmutatóban meghatározott valamennyi művelet a megfelelő módon került végrehajtásra.
2. Ajánlott a reklamációt haladéktalanul bejelenteni, a legjobb a Termék hibája észrevételétől számított 7 napon belül. Az a Felhasználó, amelyik nem számít fogyasztónak az 1964 április 23-i, a Polgári Törvénykönyvről szóló törvény szerint, elveszíti a jelen garanciából eredő jogait, ha nem jelenti be 7 napon belül a reklamációt.

3. A reklamációs bejelentés megtehető a Termék vásárlásának helyén, a garanciális szervizben, vagy írásban az alábbi címen: DEDRA EXIM sp. z o.o., ul. 3 Maja 8, 05-800 Pruszków.
A Felhasználó a reklamációt a www.dedra.pl weboldalon található űrlap segítségével jelentheti be. („Garanciális reklamáció bejelentési űrlap”).
Az egyes országok szerviz címei a www.dedra.pl weboldalon elérhetőek. Amennyiben az adott országban nincs garanciális szervíz, a reklamációs bejelentést ajánljuk a következő címre küldeni: DEDRA-EXIM Sp. z o.o., ul. 3 Maja 8, 05-800 Pruszków (Lengyelország).
4. A Felhasználó biztonságára való tekintettel a hibás Termék használata tilos.
Figyelem!!! A hibás Termék veszélyes a Felhasználó egészségére és életére.
5. A garanciából eredő kötelezettségek ellátására a reklamált Terméknek a Felhasználó általi leadásának napjától számított 14 munkanapon belül kerül sor.
6. A terméket reklamációra küldése előtt ajánlott megtisztítani. Ajánlott a reklamált terméket gondosan bebiztosítani a szállítási károk elkerülése érdekében (ajánlott a reklamált Terméket az eredeti csomagolásban elküldeni).
7. A garanciális időszak meghosszabbításra kerül azzal az idővel, mely alatt a Felhasználó a Termék meghibásodásából eredően nem tudta az használni.
8. A garancia nem zárja ki, nem korlátozza és nem függeszti fel a Felhasználó eladott termékek hibáira vonatkozó kezességi szabályokból eredő jogait.

FR

Carte de garantie
POMPE SUBMERSIBLE POUR EAU PROPRE ET SALE
No de catalogue: **DED8841/43/44X/45X**
Numéro du lot: .....
(dit ensuite **Produit**)

Date de l’achat du Produit: ……

Cachet du vendeur: ……..

Date et signature du vendeur: .....

Déclaration de l’Utilisateur:

Je confirme que j’ai été informé sur les conditions de garantie et les conséquences du non respect des instructions comprises dans le Mode d’emploi et la Carte de garantie. Les conditions de la présente garantie me sont connues ce que j’approuve par ma signature manuscrite :

....
Date et lieu signature de l’Utilisateur

I. Responsabilité pour le Produit

1. **Le Garant** - DEDRA EXIM sp. z o.o. avec son siège social à Pruszków, adresse: ul. 3 Maja 8, 05-800 Pruszków, KRS 0000062517, Tribunal de District pour la ville capitale de Varsovie à Varsovie, XIVe Section de Commerce du Registre National Judiciaire, NIP 527-020-49-33, Capital social : 100 980.00 PLN.
2. Conformément aux conditions définies dans la présent Carte de garantie, le Garant donne la garantie pour le Produit originaire de la distribution du Garant.
3. La responsabilité à titre de la garantie ne couvre que les défauts résultant des causes inhérentes au Produit au moment de sa délivrance à l’Utilisateur.
4. En vertu de la garantie, l’Utilisateur obtient le droit à la réparation gratuite du Produit si le défaut se fait apparaître lors de la période de garantie. Les modalités de réparation du Produit (méthode de réparation) dépend de la décision du Garant. En cas de constater par le Garant l’impossibilité de la réparation, le Garant se réserve le droit d’échanger l’élément défectueux ou tout le Produit contre celui exempt de défauts, de baisser le prix du Produit ou de se rétracter du contrat.
5. A l’égard de l’Utilisateur n’étant pas consommateur au sens de la loi du 23 avril 1964 Code civil, la responsabilité d’indemnisation du Garant pour préjudice résultant de la présente garantie et/ou dans le cadre de sa conclusion et réalisation, nonobstant le titre légal, est limitée à la valeur du Produit défectueux au maximum.

II. Période de garantie :

Eléments du Produit couverts par la garantie	Durée de la protection de garantie
POMPE SUBMERSIBLE POUR EAU PROPRE ET SALE DED8841/43/44X/45 X(avec accessoires)	24 mois à compter de la date d’achat du Produit indiquée dans la présente Carte de garantie

III. Conditions de profiter de la garantie :

1. La présentation de la Carte de garantie du Produit remplie par l’Utilisateur et la justification des circonstances d’achat faite par l’Utilisateur à savoir p.ex. en voie de présentation du reçu, de la facture etc. Afin de procéder à la réclamation rapidement, il est conseillé à l’Utilisateur qu’il transmette avec le Produit réclamé tous les éléments définis dans la « Complétion » du Produit contenue dans le Mode d’emploi.
2. Respecter les instructions par l’Utilisateur comprises dans le Mode d’emploi et la Carte de garantie.
3. La garantie couvre uniquement le territoire de la République de Pologne et UE.

IV. La garantie ne couvre pas les défauts survenus notamment à la suite de:

1. Le non respect par l’Utilisateur des conditions définies dans le Mode d’emploi et en particulier concernant l’exploitation, l’entretien et le nettoyage corrects ;
2. L’application par l’Utilisateur des produits de nettoyage ou d’entretien non conformes au Mode d’emploi ;
3. Le stockage et le transport inadéquats du Produit faits par l’Utilisateur;
4. Les changements et/ou les modifications autonomes du Produit faits par l’Utilisateur qui n’ont pas été convenus avec le Garant ;
5. L’utilisation des matériaux d’exploitation par l’Utilisateur dans le Produit non conformes au Mode d’emploi..

L’Utilisateur n’étant pas consommateur au sens de la loi du 23 avril 1964 Code civil perd la garantie pour le Produit dans lequel :

1. numéros de série, indications des dates et plaques signalétiques ont été supprimés ou endommagés par l’Utilisateur ;
2. scellés ont été endommagés par l’Utilisateur ou portent les traces de manipulations faites par l’Utilisateur.

Attention! Les opérations d’entretien quotidiennes du Produit résultant du Mode d’emploi sont effectuées par l’Utilisateur lui-même et à ses frais.

V. Procédure de réclamation:

1. En cas de constater le fonctionnement irrégulier du Produit, avant de notifier la réclamation, il faut s’assurer que toutes les opérations déterminées notamment dans le Mode d’emploi ont été réalisées correctement.
2. En cas de constater le fonctionnement irrégulier du Produit, avant de notifier la réclamation, il faut s’assurer que toutes les opérations déterminées notamment dans le Mode d’emploi ont été réalisées correctement.
3. Il est possibile de faire la réclamation entre autres dans le lieu d’achat du Produit, dans le service de garantie ou par écrit à l’adresse: DEDRA EXIM sp. z o.o., ul. 3 Maja 8, 05-800 Pruszków.
L’Utilisateur peut faire la réclamation avec le formulaire disponible sur le site web www.dedra.pl. („Formulaire de réclamation à titre de la garantie”).
Les adresses de services de garantie sont disponibles pour les pays particuliers sur le site web www.dedra.pl. En cas d’absence du service de garantie pour un pays donné, il est recommandé d’adresser la réclamation à titre de la garantie à l’adresse : DEDRA EXIM sp. z o.o. ul. 3 Maja 8, 05-800 Pruszków (Polska).
Vu la sécurité de l’Utilisateur, il est proscrit d’exploiter le Produit défectueux.
Attention!!! L’exploitation du Produit défectueux est dangereux pour la santé et la vie de l’Utilisateur.
4. La réalisation des obligations résultant de la garantie aura lieu dans 14 jours ouvrables à compter du jour de fournir le Produit réclamé par l’Utilisateur.
5. Avant de fournir le Produit défectueux pour la réclamation, il est conseillé de le nettoyer. Il est recommandé de protéger soigneusement le Produit réclamé contre les endommagements dans le transport (il est conseillé de livrer le Produit réclamé dans l’emballage d’origine).
6. La période de garantie est prorogée de la durée pendant laquelle l’Utilisateur n’a pas pu profiter du Produit couvert par la garantie à cause de son défaut.
7. La garantie n’exclut pas, ne limite pas ni ne suspend pas les droits de l’Utilisateur résultant des dispositions concernant la caution des défauts de l’article vendu.

ES

Hoja de garantía
para
BOMBA DE AGUA DE AGUA SUMERGIBLE PARA AGUA LIMPIA Y SUCIA
Nº. De catálogo: **DED8841/43/44X/45X**
Número de serie: .....
(en lo sucesivo, denominado Producto)

Fecha de compra: ……

Sello del vendedor: ……..

Fecha y firma del vendedor: .....

Declaración del Usuario:

Confirmo, que he sido instruido sobre las condiciones de garantía y las consecuencias por no cumplir las indicaciones que contiene este manual y la hoja de garantía. Las

condiciones de esta garantía son conocidas por mí, y las confirmo con mi propia firma:

....
Fecha y lugar firma del Usuario

I. Responsabilidad por el Producto:

1. **Garante** - DEDRA EXIM sp. z o.o. z con la sede en Pruszkow, adres: ul. 3 Maja 8, 05-800 Pruszków, KRS 0000062517, Tribunal Regional en la ciudad de Varsovia, Departamento Comercial XIV del Registro Judicial Nacional, NIP 527-020-49-33, Capital inicial 100 980.00 zl.
2. En las condiciones determinados en la presente Hoja de Garantía se otorga la garantía al Producto procedente de la distribución del garante.
3. La responsabilidad de la garantía cubre solo los defectos causados por causas inherentes al producto en el momento de su entrega al usuario.
4. Con esta garantía el Usuario obtiene el derecho a la reparación gratuita del Producto, si el defecto fue revelado durante el período de garantía. El modo de reparación del Producto (el método de ejecución de la reparación) depende de la decisión del Garante. En caso de comprobar, por el Garante, que no hay posibilidad de realizar la reparación, El Garante se reserva el derecho de reemplazar el artículo defectuoso o el Producto completo sin defectos, reducir el precio del Producto o rescindir del contrato.
5. En relación con el Usuario que no es un consumidor en el sentido de la Ley de 23 de abril de 1964. El Código Civil, de la responsabilidad del Garante por los daños resultantes de esta garantía y / o en relación con su celebración y rendimiento, independientemente del título legal, se limita al valor máximo del Producto defectuoso.

II. Periodo de garantía:

Elementos que abarca la garantía.	Duración de la protección de la garantía
BOMBA DE AGUA DE AGUA SUMERGIBLE PARA AGUA LIMPIA Y SUCIA DED8841/43/44X/45X /(incluidos los accesorios)	24 meses, contando desde la fecha de compra que aparece en la presente Hoja de garantía

III. Condiciones para el uso de la garantía:

1. Presentación por parte del Usuario de la Hoja de Garantía completada del Producto y comprobación por parte del Usuario de las circunstancias de la compra del Producto, por ejemplo presentando un recibo, factura, etc. para realizar una reclamación de manera eficiente, se recomienda que el Usuario suministre junto con el Producto todos los elementos especificados en el "Equipamiento" del Producto en el Manual de instrucciones.
2. El cumplimiento de las indicaciones que contiene el Manual de instrucciones por parte del Usuario.
3. La Garantía abarca únicamente el territorio de la República de Polonia y UE.

IV. La garantía no cubre defectos del Producto que surjan en particular como resultado de:

1. Incumplimiento de las condiciones presentadas del Manual de instrucciones por parte del Usuario, en particular en el marco del uso correcto, mantenimiento y limpieza;
2. Uso de los productos de limpieza por parte del Usuario o el mantenimiento incorrecto;
3. Almacenamiento y el transporte incorrecto del Producto por parte del Usuario;
4. Cambios no autorizados y / o alteraciones del Producto por parte del Usuario, que no fueron acordados con el Garante;
5. Uso de los productos de limpieza por parte del Usuario o el mantenimiento incorrecto;

En relación con el Usuario que no es un consumidor en el sentido de la Ley de 23 de abril de 1964. Código Civil, pierde la garantía el Producto, en el cual:

1. el número de serie, fechas y placas del fabricante fueron sacadas, cambiadas o dañadas por el Usuario;
2. Los precintos fueron dañados o poseen marcas de ser manipulados por el Usuario.

¡Atención! Actividades vinculadas con el mantenimiento diario del Producto, que surgen del Manual de instrucciones y el Usuario las realiza por su propia cuenta.

V. Procedimiento de reclamo:

1. En caso de comprobar el funcionamiento incorrecto del Producto, antes de presentar el reclamo, hay que asegúrese de que todas las actividades especificadas en particular en el Manual del Usuario se hayan llevado a cabo correctamente.
2. Se recomienda presentar el reclamo de inmediato, preferiblemente dentro de los 7 días a partir de la fecha de notar el defecto del Producto. En relación con el Usuario que no es un consumidor en el sentido de la Ley de 23 de abril de 1964. El Código Civil pierde los derechos resultantes de esta garantía en el caso de no presentar un reclamo dentro de los 7 días.
3. El reclamo se puede presentar, entre otros; en el momento de la compra del Producto, en un servicio de garantía o por escrito a la siguiente dirección: Dedra Exim Sp. z o.o. 3 Maja 8, 05-800 Pruszków.
   El usuario puede presentar un reclamo utilizando el formulario disponible en el sitio web www.dedra.pl. („Formulario de reclamo de la garantía").

   Las direcciones de servicio para cada país están disponibles en la página www.dedra.pl. En caso de ausencia del servicio de garantía en un país determinado, las reclamaciones de garantía deben enviarse a la siguiente dirección: Dedra Exim Sp. z o.o. 3 Maja 8, 05-800 Pruszków
4. Teniendo en cuenta la seguridad del Usuario, está prohibido utilizar el Producto defectuoso.
   ¡Atención!: Usar un Producto defectuoso es peligroso para la salud y la vida del Usuario.
5. Las obligaciones derivadas de la garantía se cumplirán dentro de los 14 días hábiles a partir de la fecha de entrega del Producto reclamado por el Usuario.
6. Antes de entregar el Producto defectuoso, se recomienda limpiarlo Se recomienda proteger cuidadosamente el producto reclamado contra daños durante el tránsito (se recomienda entregar el Producto reclamado en el embalaje original)
7. El período de garantía se extiende por el tiempo durante el cual debido a un defecto del Producto cubierto por la garantía, el Usuario no pudiera usarlo.
8. La garantía no excluye, limita o suspende los derechos del Usuario que surgen de las disposiciones de la garantía por defectos en el artículo vendido.

RO

Certificat de garanţie

pentru
POMPA SUBMERISIBILĂ PENTRU APĂ CURATĂ ŞI MURDARĂ
Nr. de katalog: **DED8841/43/44X/45X**
Număr de lot:.....
(denumit în continuare Produs)

Data de cumpărare a produsului:…….

Ştampila vânzătorului: ……..

Data şi semnătura vânzătorului: .....

Declaraţia Utilizatorului:

Confirm, că am fost informat în ceea ce priveşte condiţiile de garanţie şi efectele nerespectării orientăriilor cuprinse în manualul de utilizare şi în Certificatul de garanţie. Condiţiile prezentei garanţiei îmi sunt cunoscute ce afirm cu semnătura mea de mână:

....
Data şi locul semnătura Utilizatorului

I. Responsabilitatea pentru produs:

1. **Garant** - DEDRA EXIM sp. z o.o. cu sediul în Pruszkowie, adresa: ul. 3 Maja 8, 05-800 Pruszków, KRS 0000062517, Sąd Rejonowy dla m.st. Warszawy w Warszawie, XIV Wydział Gospodarczy Krajowego Rejestru Sądowego,*[Judecătoria Raională pentru o.c. Varşovia în Varşovia, Departamentul al XIV–a Economic al Registrului Naţional Juridic]* NIP *[CIF]* 527-020-49-33, Kapitał zakładowy *[capital social]*: 100 980.00 zł.
2. în condiţiile menţionate în prezentul Certificat de garanţie Garantul acordă garanţie la produsul derivat din distribuţia Garantului.
3. Responsabilitatea cu titlu de garanţie cuprinde numai defectele care sau ivit din cauze datorate Produsului în momentul livrării acestuia Utilizatorului.
4. Cu titlu de garanţie, Utilizatorul, obţine dreptul la repararea gratis a Produsului, dacă defecţiunea s-a ivit în perioada de garanţie. Modul de reparare a Produsului (metoda de executare a reparării) depinde de decizia Garantului. Dacă Garantul constată că Produsul nu poate fi reparat, Garantul îşi rezervă dreptul de a schimba piesa defectă sau total Produsul cu altul fără defecte sau de a micşora preţul Produsului ori de a se retrage de la Contract.
5. Faţă de Utilizatorul, care conform cu legea din data de 23 aprilie 1964 din Codul Civil, nu este un consumator, răspunderea Garantului pentru dauna rezultate din prezenta garanţie şi/ sau în legătură cu încheierea şi executarea acesteia, indiferent de dreptul legal, este limitată maxim până la valoarea Produsului defect.

II. Perioada de garanţie:

Componentele Produsului acoperite de garanţie	Durata de protecţie a garanţiei
POMPA SUBMERISIBILĂ PENTRU APĂ CURATĂ ŞI MURDARĂ DED8841/43/44X/45X (împreună cu componente)	24 luni, de la data cumpărării Produsului, înscrisă în prezentul Certificat de garanţie

III. Condiţiile de utilizare a garanţiei:

1. Prezentarea de către Utilizator a Certificatul completat de garanţie a Produsului şi dovedirea împrejurărilor de cumpărare a Produsului de ex. prin prezentarea chitanţei, facturei, etc. Pentru a efectua în mod eficient reclamaţia, se recomandă că Utilizatorul să trimite împreună cu Produsul reclamat, toate componetele menţionate la "Completarea" Produsului în manualul de utilizare.
2. Respectarea de către Utilizator a recomandările din Manualul de utilizare şi din Certficatul de garanţie.
3. Garanţia acoperă numai teritoriul Republicii Polonă şi UE.

IV. Garanţia nu acoperă defecţiunile Produsului apărute în special din cauza:

1. Nerespectării de către Utilizator a condiţiilor indicate în Manualul de utilizare, în special în domeniul de utilizare, întreţinere şi curăţare corectă.
2. Utilizarea de către Utilizator a unor produse de curăţare sau substanţe de conservare care sunt neadecvate cu Manualul de utilizare;
3. Depozitare necorespunzătoare şi transportul necorespunzător al Produsului de către Utilizator;
4. Modificări şi/sau reconstrucţii arbitrare a Produsului de către Utilizator;;
5. Utilizarea în Produs de către Utilizator a unor materiale consumabile neconforme cu manualul de utilizare.

Utilizatorul care conform nu legea din data de 23 aprilie 1964 din Codul Civil nu este un consumator, pierde garanţia pentru Produsul, în care:

1. numerele de serie, marcarea datelor şi plăcuţele cu datele technice au fost îndepărtate de către Utilizator.
2. sigiliile existente au fost deteriorate de Utilizator sau au urme rămase din manipularea de către utilizator la acestea.

Atenţie! Operaţiile legate cu utilizarea de fiecare zii, descrise în manualul de utilizare, Utilizatorul execută singur pe costul său.

V. Procedura de reclamaţie:

1. Dacă se constată că Produsul nu funcţionează corect, Înainte de a depune reclamaţia trebuie să Vă asiguraţi dacă toate operaţiunile descrise în manualul de utilizare au fost executate corect.
2. Sesizaţi imediat reclamaţia, cel mai bine în termen de 7 zile de la data la care aţi observant defectul produsului. Utilizatorul care conform cu legea din data de 23 aprilie 1964 din Codul Civil nu este un consumator, pierde garanţia pentru Produs dacă reclamaţia nu depune în termen de până de 7 zile.
3. Sesizarea reclamaţiei se face de ex. la. la punctul de cumpărare a Produsului, la service-ul de garanţie sau se poate trimite în scris pe adresa: DEDRA EXIM sp. z o.o., ul. 3 Maja 8, 05-800 Pruszków.
4. Utilizatorul poate să depună reclamaţia prin formularul accesibil pe pagina de internet www.dedra.pl. ("Formular pentru sesizarea reclamaţiei cu titlu de garanţie").
5. Adresele service-urilor de garanţie din fiecare stat sunt accesibile pe pagina www.dedra.pl. Dacă service-ul lipseşte în statul adecvat, trimiteţi sesizările de reclamaţie cu titlu de garanţie pe adresa: DEDRA EXIM sp. z o.o. ul. 3 Maja 8, 05-800 Pruszków (Polonia).
6. Luând în considerare siguranţa Utilizatorului se interzice utilizarea Produsului defect.
   Atenţie!!! Utilizarea Produsului defect este periculos pentru sănătatea şi viaţa Utilizatorului.
7. Executarea obligaţiilor rezultate din garanţie va avea loc în termen de 14 zile lucrătoare, calculate de la data furnizării de către Utilizator a Produsului reclamat.
8. Înainte de furnizare a Produsului reclamat se recomandă curăţirea acestuia. Se recomandă de a se asigura bine Produsul împotriva distrugerii în timpul transportului (se recomandă să trimiteţi produsul reclamat în ambalajul original).
9. Perioada de garanţie va fi prelungită cu durata în care, din cauza defectului Produsului acoperit de garanţie Utilizatorul nu l-a putut să-l utilizeze,
10. Garanţia nu opreşte, nu limitează nu suspendează drepturile Utilizatorului rezultate din dispoziţiile privind garanţia pentru vicile produsului vândut.

NL

GARANTIEKAART

na

DOMPELPOMP VOOR VUIL- EN ZUIVER WATER

Catalogusnr. **DED8841/43/44X/45X**

Partijnummer: .....

(verder **het Product te noemen**)

Aankoopdatum van het Product: …….

Stempel van de verkoper: ……..

Datum en handtekening van de verkoper: .....

Verklaring van de Gebruiker:

Ik bevestig hiermee over de garantievoorwaarden en over de gevolgen van het niet naleven van de in de Gebruiksaanwijzing en de Garantiekaart bepaalde regels ingelicht te zijn. Ik ken de garantievoorwaarden wat ik met mijn eigenhandige handtekening bevestig:

....

datum en plaats handtekening van de Gebruiker

I. Aansprakelijkheid voor het Product:

1. **Garant** - DEDRA EXIM sp. z o.o. met zetel te Pruszków, adres: ul. [straat] 3 Maja 8, 05-800 Pruszków, KRS [landelijk gerechtsregister van de ondernemingen] 0000062517, Sąd Rejonowy [Arrondissementsrechtbank] voor de hoofdstad van Warszawa te Warszawa XIV Wydział Gospodarczy Krajowego Rejestru Sądowego [Afdeling voor economie van het landelijke gerechtsregister], NIP [fiscaal nummer] 527-020-49-33, Maatschappelijk kapitaal: 100 980.00 zł.
2. Onder de waarborgvoorwaarden zoals in deze Garantiekaart verstrekt de Garant de garantie voor het product dat van de distributie van de Garant is afkomstig.
3. Aansprakelijkheid onder de garantie dekt de defecten die het gevolg zijn van oorzaken die inherent zijn aan het Product op het moment van aflevering ervan aan de Gebruiker.
4. Uit hoofde van de garantie krijgt de Gebruiker het recht tot kosteloze repartie van het Product ten gevolge van een defect dat tijdens de garantieperiode tot uiting komt. Reparatie methode van het Product (methode van reparatie) is van het besluit van de Garant afhankelijk. Als de Garant constateert dat er geen mogelijkheid tot reparatie bestaat, behoudt de Garant zich het recht voor om het defecte onderdeel of het gehele Product door een product zonder de defecten te vervangen, de prijs van het Product te verlagen of afstand van de overeenkomst te doen.
5. Jegens de Gebruiker, die geen consument is in de zin van de wet van 23 april 1964 Kodeks cywilny [Burgerlijk wetboek] is de aansprakelijkheid van de Garant voor schade die uit deze garantie voortvloeit en/of in verband met de sluiting en uitvoering ervan, ongeacht de rechtstitel tot de maximale waarde van het defecte product beperkt.

II. Garantieperiode:

Elementen van het product gedekt door de garantie	Duur van de garantiedekking
DOMPELPOMP VOOR VUIL- EN ZUIVER WATER DED8841/43/44X/45X (inclusief toebehoren)	24 maanden vanaf de aankoopdatum van het Product vermeld in deze Garantiekaart

III. Voorwaarden voor het gebruik van de garantie:

1. Het leveren door de Gebruiker van een ingevulde garantiekaart van het product en het aantonen door de Gebruiker van de aankoopomstandigheden van het Product bijvoorbeeld door een ontvangstbewijs, factuur, enz. voor te leggen. Om een klacht efficiënt af te wikkelen wordt het aangeraden dat de Gebruiker met het product alle in de "Samenstelling" van het Product zoals in de Gebruiksaanwijzing bepaalde onderdelen inlevert.
2. De gebruiker houdt zich aan de aanbevelingen in de Gebruiksaanwijzing en de Garantiekaart.
3. De garantie omvat het grondgebied van de Republiek Polen en de EU.

IV. De garantie dekt geen defecten van het Product die met name het gevolg zijn van:

1. Het niet navolgen door de Gebruiker van de voorwaarden in de Gebruiksaanwijzing en met name op het gebied van correct gebruik, onderhoud en reiniging;
2. De toepassing door de Gebruiker van de schoonmaak- of onderhoudsmiddelen niet in overeenstemming met de gebruikersaanwijzing;
3. Onjuiste opslag en vervoer van het Product door de Gebruiker;
4. Zelfstandige wijzigingen en/of aanpassingen van het Product door de Gebruiker die met de Garant niet waren overeengekomen.
5. De toepassing door de Gebruiker in het product van de verbruiksartikelen niet in overeenstemming met de gebruiksaanwijzing.

De Gebruiker die geen consument is in de zin van de wet van 23 april 1964. Het Burgerlijk Wetboek dekt geen garantie over het Product waarin:

1. serienummers, datums en typeplaten door de Gebruiker zijn verwijderd, gewijzigd of beschadigd;
2. de zegels door de Gebruiker zijn beschadigd of sporen van manipulatie door de Gebruiker aantonen.

Let op! De handelingen van dagelijkse bediening van het Product die o.m. van de Gebruiksaanwijzing voortvloeien, voert de Gebruiker op eigen kosten uit.

V. Klachtprocedure:

1. Wanneer de niet correcte werking van het Product wordt geconstateerd, dient, voordat een klachtmelding wordt ingediend, te worden vastgesteld of alle activiteiten die in het bijzonder in de Gebruiksaanwijzing zijn vermeld, correct zijn uitgevoerd.

2. De klachtmelding wordt onmiddellijk aangeraden, bij voorkeur binnen 7 dagen na de datum van kennisgeving van het defect van het Product. De Gebruiker die geen consument is in de zin van de wet van 23 april 1964. Het Burgerlijk Wetboek is niet meer van toepassing betreffende de rechten die uit deze garantie voortvloeien wanneer de klacht binnen de 7 dagen niet is ingediend.
3. De klachtmelding wordt o. m. op de locatie van de productaankoop, in een servicedienst of schriftelijk op het volgende adres ingediend: DEDRA EXIM sp. z o.o., ul. 3 Maja 8, 05-800 Pruszków..
De Gebruiker kan een klacht met gebruik van het op de internetpaginawww.dedra.pl beschikbare formulier indienen. („Formulier van de klachtmelding uit hoofde van de garantiedekking").
De adressen van de servicediensten in bepaalde landen te vinden op www.dedra.pl. Bij gebreke van een servicedienst voor een bepaald land, moeten klachtmeldingen worden gestuurd naar het volgende adres: DEDRA EXIM sp. z o.o. ul. 3 Maja 8, 05-800 Pruszków (Polen).
4. Met in achtneming van de veiligheid van de Gebruiker, is het verboden om een defect Product te gebruiken.
Let op!!! Het gebruik van een defect product is gevaarlijk voor gezondheid en leven van de Gebruiker.
5. De verplichtingen die uit de garantie voortvloeien, zullen binnen 14 werkdagen na de datum van levering van het geclaimde Product door de Gebruiker worden nageleefd.
6. Voordat het defecte Product wordt geleverd, wordt het aangeraden dit schoon te maken. Het wordt aangeraden het geclaimde product tegen vervoerschade te beschermen (het wordt aangeraden om het geclaimde product in de originele verpakking te leveren).
7. De garantieperiode wordt verlengd met een periode waarin het product als gevolg van het defect niet kon worden gebruikt.
8. Deze garantie voor dit product sluit niet aan en beperkt niet de rechten van de Gebruiker die voortvloeien uit de bepalingen van de waarborg op verkochte producten.

DE

Garantiekarte

für

TAUCHPUMPE FÜR SAUBERES UND SCHMUTZWASSER
Katalognummer: **DED8841/43/44X/45X**
Lotnummer: .....
(im Weiteren **Produkt** genannt)

Kaufdatum des Produkts: …….

Stempel des Verkäufers: ……..

Datum und Unterschrift des Verkäufers:
.....

Erklärung des Benutzers:

Ich bestätige, dass ich über die Bedingungen der Garantie sowie Folgen der Nichtbeachtung von den in der Bedienungsanleitung und Garantiekarte enthaltenen Anweisungen informiert wurde. Die Bedingungen dieser Garantie sind mir bekannt, was ich mit meiner eigenhändigen Unterschrift bestätige:

....
Datum und Ort Unterschrift des Käufers

I. Haftung für das Produkt:

1. **Garant** - DEDRA EXIM sp. z o.o. mit Sitz in Pruszków, Adresse: ul. 3 Maja 8, 05-800 Pruszków, Reg.-Nr. KRS 0000062517, Amtsgericht für Warschau, XIV Wirtschaftsabteilung des Nationalen Gerichtsregisters, Steuernummer 527-020-49-33, Stammkapital: 100 980.00 zł.
2. Zu den in dieser Garantiekarte bestimmten Bedingungen erteilt der Garant hiermit Garantie für das Produkt, das vom Vertrieb des Garants stammt.
3. Die Garantiehaftung umfasst nur Mängel, deren Entstehung auf die im Produkt zum Zeitpunkt seiner Aushändigung dem Benutzer enthaltenen Fehler zurückzuführen ist.
4. Im Rahmen der Garantie gewinnt der Benutzer das Recht zur kostenlosen Reparatur des Produkts, soweit der Mangel innerhalb der Garantiezeit offenbart wurde. Die Art und Weise, auf die das Produkt repariert wird (Methode der Reparatur) wird vom Garanten bestimmt. Falls der Garant feststellt, dass die Reparatur nicht möglich ist, behält sich der Garant das Recht vor, das mangelhafte Element oder das ganze Produkt gegen ein freies von Mängeln zu tauschen, den Preis des Produkts zu mindern oder vom Vertrag abzutreten.
5. Gegenüber einem Benutzer, der kein Verbraucher im Sinne des Gesetzes vom 23. April 1964 Zivilgesetzbuch ist, ist die Schadensersatzhaftung des Garanten für die sich aus dieser Garantie ergebenden und/oder im Zusammenhang mit ihrer Erteilung und Ausübung stehenden Schäden, ohne Rücksicht auf den Rechtstitel, maximal auf den Wert des mangelhaften Produkts begrenzt.

II. Garantiezeit:

Elemente des Produkts, die mit der Garantie umfasst sind	Dauer des Garantieschutzes
TAUCHPUMPE FÜR SAUBERES UND SCHMUTZWASSER DED8841/43/44X/45X (mit Zubehör)	24 Monate ab dem Kaufdatum des Produkts das auf dieser Garantiekarte angegeben ist

III. Bedingungen der Inanspruchnahme der Garantie:

1. Vorlegung der ausgefüllten Garantiekarte vom Benutzer sowie Glaubhaftmachung der Kaufumstände vom Benutzer, z.B. durch Vorlegung eines Kassenbelegs, einer Rechnung, usw. Damit die Reklamation reibungslos durchgeführt werden kann, wird es empfohlen, dass der Benutzer alle in dem "Lieferumfang" genannten Elemente, der in der Bedienungsanleitung beschrieben wurde, zusammen mit dem Produkt zur Reklamation abgibt.
2. Beachtung der in der Bedienungsanleitung und Garantiekarte enthaltenen Anweisungen vom Benutzer.
3. Die Garantie umfasst nur das Gebiet der Republik Polen und der EU.

IV. Die Garantie umfasst nicht die Mängel des Produkts, die infolge von folgenden Ursachen entstanden sind:

1. Nichtbeachtung der in der Bedienungsanleitung bestimmten Bedingungen vom Benutzer, insbesondere in Bezug auf richtige Nutzung, Wartung und Reinigung;
2. Verwendung von Reinigungs- oder Wartungsmitteln vom Benutzer, die im Widerspruch zu der Bedienungsanleitung stehen;
3. Unrichtige Aufbewahrung und unrichtiger Transport des Produkts vom Benutzer;
4. Eigenmächtige Veränderungen und/oder Umbauten am Produkt vom Benutzer, die mit dem Garant nicht abgestimmt wurden;
5. Verwendung von Betriebsmaterialien und Ersatzteilen vom Benutzer, die im Widerspruch zu der Bedienungsanleitung stehen.

Der Benutzer, der kein Verbraucher im Sinne des Gesetzes vom 23. April 1964 Zivilgesetzbuch ist, verliert Garantieansprüche für das Produkt, an dem:

1. Seriennummer, Datumsangaben und Typenschilder vom Benutzer entfernt, verändert oder beschädigt wurden;
2. Plomben vom Benutzer beschädigt wurden oder Spuren des Hantierens an ihnen tragen.

Achtung! Die mit täglicher Bedienung des Produkts verbundenen Tätigkeiten, die sich u.a. aus der Bedienungsanleitung ergeben, sind vom Benutzer auf eigene Rechnung und eigene Kosten auszuführen.

V. Reklamationsverfahren:

1. Falls unrichtige Arbeit des Produkts festgestellt wird, soll man sich vor der Anmeldung der Reklamation vergewissern, dass alle insbesondere in der Bedienungsanleitung bestimmten Bedientätigkeiten richtig ausgeführt wurden.
2. Die Reklamation soll man unverzüglich, am besten innerhalb von 7 Tagen ab Feststellung des Mangels am Produkt anmelden. Der Benutzer, der kein Verbraucher im Sinne des Gesetzes vom 23. April 1964 Zivilgesetzbuch ist, verliert Garantieansprüche für das Produkt, im Falle, wenn die Reklamation nicht innerhalb von 7 Tagen angemeldet wird.
3. Die Reklamation kann u.a. am Verkaufsort, an dem das Produkt gekauft wurde, beim Garantieservice oder schriftlich auf folgende Adresse angemeldet werden: DEDRA EXIM sp. z o.o., ul. 3 Maja 8, 05-800 Pruszków.
Der Benutzer kann die Reklamation unter Verwendung des Formulars anmelden, das auf der Internet www.dedra.pl zugänglich ist. ("Formular zur Anmeldung der Reklamation aufgrund der Garantie").
Die Adressen von Garantieservice-Stellen für jeweilige Länder sind auf der Internetseite www.dedra.pl zugänglich. Im Falle, wenn keine Garantieservice-Stelle im jeweiligen Land vorhanden ist, soll man die Reklamationsanmeldung aufgrund der Garantie an folgende Adresse richten: DEDRA EXIM sp. z o.o. ul. 3 Maja 8, 05-800 Pruszków (Polska).
4. Im Hinblick auf die Sicherheit des Benutzers ist die Nutzung eines mangelhaften Produkts untersagt.
Achtung!!! Nutzung eines mangelhaften Produkts gefährdet der Gesundheit und dem Leben des Benutzers.
Erfüllung der sich aus der Garantie ergebenden Pflichten erfolgt innerhalb von 14 Werktagen ab der Rückgabe des beanstandeten Produkts vom Benutzer.
5. Vor der Rückgabe des mangelhaften Produkts zur Reklamation soll man es reinigen. Das beanstandete Produkt soll sorgfältig vor möglichen Beschädigungen während des Transports abgesichert werden (es wird empfohlen das beanstandete Produkt in Originalverpackung zu bringen).
6. Die Garantiezeit wird um die Zeit verlängert, in der der Benutzer das mit der Garantie umfasste Produkt infolge des Mangels nicht benutzen konnte.
7. Die sich aus den Vorschriften über die Gewährleistung für Mängel von verkauften Sachen ergebenden Rechte des Benutzers werden von dieser Garantie weder ausgeschlossen noch eingeschränkt oder eingestellt

DEDRA EXIM Sp. z o.o.
05-800 Pruszków ul. 3 Maja 8
tel: (+48 / 22) 73-83-777; fax: (+48 / 22) 73-83-779
http: //www.dedra.pl; e-mail: info@dedra.pl

ADNOTACJE O DOKONANYCH NAPRAWACH/ ZÁZNAMY O PROVEDENÝCH OPRAVÁCH/ ZÁZNAMY O VYKONANÝCH OPRAVÁCH/ PASTABOS APIE ATLIKTĄ REMONTĄ/ PIEZĪMES PAR VEIKTO REMONTU/ FELJEGYZÉSEK AZ ELVÉGZETT JAVÍTÁSOKRÓL/ ANNOTATIONS DES REPARTIONS REALISEES/ ANOTACIONES DE LAS REPARACIONES REALIZADAS/ MENŢIUNI CU PRIVIRE LA REPARAŢIILE EFECTUATE/ AANTEKENINGEN OVER UIGEVOERDE REPARATIES/ VERMERKE ÜBER AUSGEFÜHRTE REPARATUREN

Data zgłoszenia do naprawy/ Datum nahlášení k opravě/ Dátum odovzdania do opravy/ Atidavimo remontui data/ Produkta nodošanas remontā datums/ A javításra történő bejelentés dátuma/Date de la déclartion de réparation/ Fecha de presentación a la reparación/ Data predării la reparație/ Datum voor het opgeven voor de reparatie/ Datum der Anmeldung zur Reparatur	Data wykonania naprawy/ Datum provedení opravy/ Dátum vykonania opravy/ Remonto data/ Remonta datums/ A javítás dátuma/ Date de la réalisation de réparation/ Fecha de realización de la reparación/ Data efectuării reparației/ Uitvoeringsdatum van de reparatie/ Datum der Ausführung der Reparatur	Zakres naprawy, opis czynności naprawczych/ Rozsah opravy, popis úkonů/ Rozsah opravy, opis vykonaných opravných činností/ Remonto apimtis, remonto darbų aprašymas/ Remonta apjoms, remontdarbu aprakstsi/ A javítás tartalma, a javítási műveletek leírása/ Etendue de réparation (définition des causes)/ Alcance de la reparación, descripción de las actividades de reparación / Domeniul de reparație, descrierea operațiilor de reparație/ De reikwijdte van reparatie, een beschrijving van toegepaste reparatie-activiteiten/ Umfang der Reparatur , Beschreibung der Tätigkeiten	Podpis wykonującego naprawę/ Podpis opraváře/ Podpis osoby vykonávajúcej opravu/ Remontą atliekančio asmens parašas/ Remonta veicēja paraksts/ A javítást végző aláírása/ Signature de la personne faisant la réparation/ Firma de la persona que realizó la reparación/ Semnătura persoanei care a efectuat reparația/ Handtekening van de uitvoerende persoon/ Unterschrift der die Reparatur ausführenden Person